CZ Návod k obsluze

RVD6031X / RVD6031W

Romo

OBSAH

KAPITOLA 1: POPIS SPOTŘEBIČE
Technické údaje....5
Prohlášení o shodě a údaje o testech....5
KAPITOLA 2: BEZPEČNOSTNÍ POKYNY A DOPORUČENÍ
Recyklace....6
Bezpečnostní pokyny....6
Doporučení....8
Předměty, které nejsou vhodné k mytí v myčce nádobí....8
KAPITOLA 3: INSTALACE SPOTŘEBIČE
Umístění spotřebiče....8
Připojení vody....9
Hadice pro přívod vody....9
Hadice pro vypouštění vody....9
Připojení k elektrické síti....10
Před použitím spotřebiče....11
KAPITOLA 4: PŘÍPRAVA SPOTŘEBIČE K POUŽITÍ
Význam odstranění vodního kamene z vody....11
Plnění zásobníku na sůl....11
Testovací proužek....11
Nastavení spotřeby soli....12
Použití čisticího prostředku....12
Naplnění přihrádky na čisticí prostředek....12
Kombinovaný čisticí prostředek....13
Plnění leštidlem, nastavení....13
KAPITOLA 5: PLNĚNÍ MYČKY NÁDOBÍ
Rošt na nádobí....14
Alternativní plnění koše....17
KAPITOLA 6: POPIS PROGRAMU
Položky programu....19
KAPITOLA 7: ZAPNUTÍ SPOTŘEBIČE A VÝBĚR PROGRAMU
Zapnutí spotřebiče....22
Sledování programu....22
Změna programu....23
Změna programu pomocí restartu....23
Vypnutí spotřebiče....23
KAPITOLA 8: ÚDRŽBA A ČIŠTĚNÍ
Filtry....15
Ostřikovací ramena....25
Filtr hadice....25
KAPITOLA 9: CHYBOVÉ KÓDY A ŘEŠENÍ PROBLÉMŮ....26
KAPITOLA 10: PRAKTICKÉ A UŽITEČNÉ INFORMACE....27

Vážený zákazníku, naším cílem je nabízet Vám vysoce kvalitní produkty, které překročí Vaše očekávání. Váš spotřebič byl vyroben v moderních závodech a pečlivě testován ohledně kvality.

Před použitím spotřebiče si pečlivě přečtěte tento návod, který obsahuje základní informace o bezpečné instalaci, údržbě a správném použití. Ohledně instalace spotřebiče kontaktujte nejbližší autorizovaný servis.

Pokyny k použití se vztahují na několik modelů. Z tohoto důvodu se mohou objevit rozdíly.

KAPITOLA 1: POPIS SPOTŘEBIČE

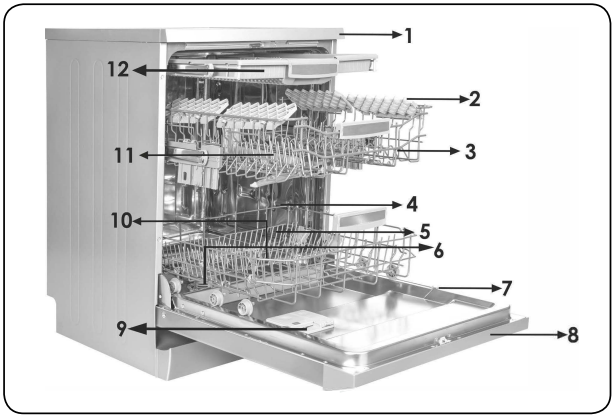

Popis spotřebiče a jeho částí

2. Horní koš s regály
3. Horní ostřikovací rameno
4. Spodní koš
5. Spodní ostřikovací rameno
6. Filtry
7. Typový štítek
8. Ovládací panel
9. Dávkovač pracího prostředku a leštidla
10. Košík na příbory
11. Dávkovač soli
12. Západka horního koše

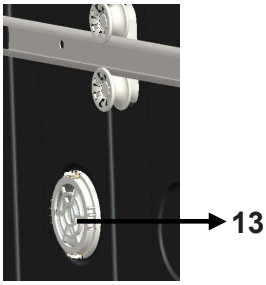

. Aktivnísušicí jednotka:
Tento systém nabízí
lepší sušicí výkon.

KAPITOLA 1: TECHNICKÉ ÚDAJE

Technické údaje

Kapacita	15 sad
Výška	850 mm
Výška (bez pracovní desky)	820 mm
Šířka	598 mm
Hloubka	598 mm
Čistá hmotnost	47 kg
Vstup elektřiny	220-240 V, 50 Hz
Celkový výkon	1900 W
Topný výkon	1800 W
Výkon čerpadla	100 W
Čerpací výkon čerpadla	30 W
Tlak vody	0,03 MPa (0,3 bar)-1 MPa (10 bar)
Napětí	10 A

Prohlášení o shodě a údaje o testech

Označení CE upozorňuje na to, že tento výrobek vyhovuje všem příslušným směrnicím EU a splňuje požadované standardy.Elektronickou kopii tohoto návodu k obsluze naleznete na webových stránkách výrobce.

BEZPEČNOSTNÍ POKYNYA DOPORUČENÍ

Recyklace

• Některé části spotřebiče a obalů obsahují recyklovatelné materiály.
• Plastové části jsou označeny mezinárodními zkratkami: (>PE< , >PS< , >POM<, >PP<,)
• Kartonové části obalu jsou vyrobeny z recyklovaného papíru. Odevzdejte karton ve sběrně starého papíru, která zajistí jeho další recyklaci.
• Takovéto materiály nelze zlikvidovat spolu s běžným domovním odpadem. Odevzdejte je v nejbližší sběrně odpadu, která zajistí jejich recyklaci.
• Bližší informace o způsobech likvidace a sběrných místech Vám podá místní správa.

• Bezpečnostní pokyny

Po doručení spotřebiče

• Pokud uvidíte jakékoli poškození obalu spotřebiče, kontaktujte prosím prodejce nebo zákaznický servis.
• Rozbalte obalový materiál podle pokynů a zlikvidujte jej v souladu s platnými předpisy.

• Body, kterým je třeba během instalace věnovat pozornost

• Pro instalaci spotřebiče vyberte vhodný a pevný povrch.
• Proveďte instalaci a zapojení spotřebiče v souladu s pokyny.
• Instalaci a případné opravy spotřebiče smí provádět pouze autorizované servisní středisko.
• Používejte pouze originální náhradní díly.
• Před instalací se ujistěte, že je spotřebič odpojený od elektrické sítě.
• Zkontrolujte, zda je elektrický systém v domácnosti zapojen v souladu s platnými předpisy.
• Parametry elektrické sítě, ke které je spotřebič připojen, musí odpovídat údajům uvedeným na výrobním štítku spotřebiče.
• Zkontrolujte, zda spotřebič není umístěn na napájecím kabelu.
• Nikdy nepoužívejte prodlužovací kabel ani rozdvojku. Zástrčka musí zůstat po instalaci snadno dostupná.
• Po instalaci spotřebič spusťte bez nádobí.

Při každodenním použití

• Tento spotřebič slouží k použití v domácnosti; nepoužívejte jej k žádným jiným účelům. Komerční použití myčky nádobí má za následek ztrátu záruky.
• Nesedejte si na otevřená dvířka a nepokládejte na ně žádné předměty,
• Používejte pouze čisticí prostředky a leštidla vhodné pro myčky nádobí. Naše společnost nenese odpovědnost za škody vzniklé použitím nevhodných čisticích prostředků a leštidel.
• Voda z myčky již není pitná, proto ji nepijte.
• Vzhledem k nebezpečí exploze nevkládejte do myčky žádné chemické látky, například rozpouštědla.
• Před mytím zkontrolujte, zda jsou plastové předměty žáruvzdorné.

KAPITOLA 2: BEZPEČNOSTNÍ ÚDAJE A DOPORUČENÍ

Tento spotřebič mohou používat děti starší 8 let a osoby s omezenými tělesnými,smyslovými nebo duševními schopnostmi nebo osoby s nedostatečnými zkušenostmi a znalostmi, pokud se nacházejí pod dohledem odpovědné osoby nebo pokud byly seznámeny se správným a bezpečným používáním spotřebiče a chápou případná rizika s tím spojená. Děti si nesmí se spotřebičem hrát. Čištění a údržbu nesmí provádět děti bez dohledu odpovědné osoby.

• Do koše nevkládejte nevhodné a těžké předměty. Nepřeplňujte koš. Výrobce neodpovídá za jakékoliv poškození vnitřních částí spotřebiče, ke kterému došlo v souvislosti s nesprávným používáním spotřebiče.
• Neotevírejte dvířka spotřebiče během mycího cyklu. Pokud přesto otevřete dvířka během mycího cyklu, bezpečnostní zařízení zastaví provoz spotřebiče.
• Abyste předešli nehodě, nenechávejte dvířka otevřená.
• Nože a jiné ostré předměty dávejte do košíku na nože,a to ostřím dolů.
• Poškozený napájecí kabel smí vyměnit pouze výrobce, jeho servisní technik nebo jiná podobně kvalifikovaná osoba.
• Pokud je funkce EnergySave aktivní, dvířka spotřebiče se na konci programu otevřou.Nevyvíjejte tlak na zavřená dvířka, aby nedošlo k poškození mechanismu dvířek. Aby se zajistilo účinné sušení, je třeba dveře otevřít po 30

minutách (modely se systémem automatického otevírání dvířek).

Varování: Jakmile zazní akustický signál oznamující automatické otevření dvířek, nesmíte stát přímo před dvířky.

Z důvodu bezpečnosti Vašich dětí

• Uchovávejte obalový materiál mimo dosah dětí.
• Nedovolte dětem, aby si se spotřebičem hrály nebo jej spouštěly.
• Čisticí prostředky uchovávejte mimo dosah dětí.
• Děti se nesmí nacházet v blízkosti spotřebiče během otevírání dvířek po dokončení mycího cyklu, neboť se ve spotřebiči mohou vyskytovat zbytky čisticích prostředků.
• Ujistěte se, že vysloužilý spotřebič nepředstavuje pro Vaše děti žádnou hrozbu. Jsou známy případy, kdy došlo k uvěznění dětí ve vysloužilém spotřebiči. Abyste takové situaci předešli, rozbijte zámek dvířek vysloužilého spotřebiče a odřízněte napájecí kabel.

V případě poruchy

• Provedení opravy spotřebiče jinou osobu než zaměstnancem autorizovaného servisu má za následek ztrátu záruky.
• Před přistoupením k opravě spotřebiče se ujistěte, že je spotřebič odpojený od napájení. Vypněte pojistku nebo odpojte spotřebič od elektrické sítě vytažením zástrčky napájecího kabelu ze zásuvky. Při odpojování spotřebiče od elektrické sítě tahejte za zástrčku, nikoliv za kabel. Zkontrolujte, zda jste uzavřeli přívod vody.

Doporučení

• Abyste dosáhli úspory energie a vody, odstraňte z nádobí hrubé nečistoty předtím, než je vložíte do myčky. Myčku spusťte teprve po úplném naplnění.
• Program předmytí použijte pouze tehdy, když je to nezbytně nutné.
• Nádobí, jako jsou mísy, skleničky a hrnce, dávejte do myčky dnem vzhůru.
• Doporučujeme, abyste do myčky nedávali různé druhy nádobí nebo větší množství nádobí, než je uvedeno.

Předměty, které nejsou vhodné k mytí v myčce nádobí:

• Cigaretový popel, zbytky svíček, lak, barvy, chemické látky, alobal.
• Vidličky, lžíce a nože se slonovinovou nebo dřevěnou střenkou, lepené předměty, předměty, které se mohou rozpustit, předměty znečištěné kyselými nebo zásaditými chemickými látkami.
• Plastové předměty, které nejsou žáruvzdorné, které jsou měděné nebo hliníkové.
• Hliníkové a stříbrné předměty (mohou ztratit barvu, lesk).
• Určité druhy jemného skla, porcelán s ornamentálními vzory, neboť ty se mohou po prvním umytí smýt; nádobí z křišťálového skla, neboť v průběhu času ztratí svoji průhlednost; nože, které nejsou žáruvzdorné, sklo z olovnatého nádobí, prkénka, předměty vyrobené ze syntetického vlákna;
• Absorbující předměty, např. houbičky nebo drátěnky, které nejsou vhodné k mytí v myčce.

Varování: V budoucnosti kupujte nádobí vhodné k mytí v myčce.

• INSTALACE SPOTŘEBIČE

Umístění spotřebiče

Místo, kde se spotřebič bude nacházet, musí být dobře přístupné. Po instalaci musí být možné snadno vkládat nádobí do spotřebiče a vyjímat je z něj. Spotřebič neumísťujte tam, kde je pravděpodobné, že pokojová teplota klesne pod 0 °C.

Před umístěním vyjměte spotřebič z obalu, dodržujte přitom upozornění na obalu. Spotřebič umístěte do blízkosti přívodu a odtoku vody. Při umísťování spotřebiče musíte vzít v úvahu, že jeho zapojení nebude po instalaci možné změnit. Spotřebič nechytejte za dvířka ani panel.

Kolem spotřebiče se musí nacházet dostatek prostoru, aby bylo možné spotřebič při čištění pohodlně vysunout a opět zasunout.

Zkontrolujte, zda během instalace spotřebiče nedošlo k zachycení hadic pro přívod a odtok vody. Rovněž se ujistěte, že spotřebič nestojí na elektrickém kabelu. Nastavte vyrovnávací nožičky spotřebiče tak, aby byl vyvážený a vyrovnaný. Správné umístění spotřebiče zajistí bezproblémové otevírání a zavírání dvířek. Pokud se dvířka spotřebiče správně nedovírají, zkontrolujte, zda se spotřebič nachází na rovném povrchu. Pokud tomu tak není, nastavte nožičky a ujistěte se, že je pozice spotřebiče stabilní.

KAPITOLA 3: INSTALACE SPOTŘEBIČE

Připojení vody

Rozvody vody musí být vhodné pro instalaci myčky nádobí. Rovněž vám doporučujeme, abyste na vstupu vody instalovali filtr a předešli tak poškození spotřebiče z důvodu kontaminace nečistotami(písek, hlína, rez atd.), které se mohou nacházet ve vodovodním potrubí nebo v domácích rozvodech vody. Předejdete tak zežloutnutí nádobí a hromadění nečistot ve spotřebiči po dokončení mycího cyklu.

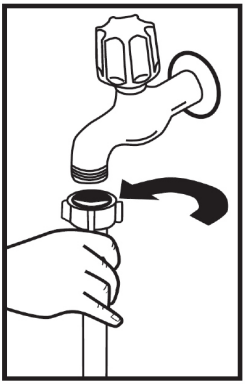

Hadice pro přívod vody

Nepoužívejte hadici pro přívod vody ze starého spotřebiče. Použijte novou hadici, která je dodaná společně s Vaším spotřebičem. Pokud ke spotřebiči připojíte novou hadici, nechte jí chvíli před zapojením protékat vodu. Hadici pro přívod vody připojte přímo ke kohoutku. Tlak přívodu vody musí být minimálně 0,03 Mpa a maximálně 1 Mpa. Je-li tlak vody vyšší než 1 Mpa, je třeba nainstalovat pojistný ventil.

Po provedení zapojení je třeba kohoutek plně otevřít a zkontrolovat, zda z něj neuniká voda. Z bezpečnostních důvodů vypněte přívod vody po dokončení každého programu.

Připojení vody

Všimněte si potisku na přívodní hadici!

Pokud je model označen 25°, může být teplota vody max. 25 °C (studená voda).

Pro všechny ostatní modely:

Výhodná je studená voda; teplota horké vody max. 60 °C.

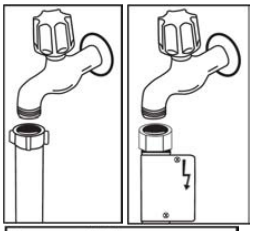

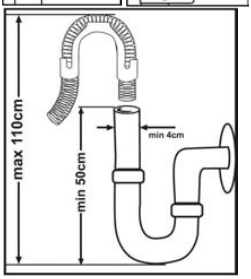

POZNÁMKA: V některých modelech je použito zařízení Aquastop. V případě použití zařízení Aquastop může dojít k nebezpečnému pnutí. Výtokový otvor neprořezávejte. Nedovolte, aby se toto zařízení ohnulo.

Hadice pro vypouštění vody

Hadici pro vypouštění vody lze zapojit buď přímo do odtoku vody nebo do sifonu. Pomocí speciální hadice (je-li k dispozici) lze vodu vypouštět přímo do umyvadla tak, že hadici zaháknete přes okraj umyvadla. Toto připojení musí být 50-110 cm nad úrovní podlahy.

KAPITOLA 3: INSTALACE SPOTŘEBIČE

Varování: Je-li použita hadice delší než 4 m, myčka nemusí pracovat správně. V takovém případě naše společnost nenese žádnou zodpovědnost za nekvalitní výsledek mytí.

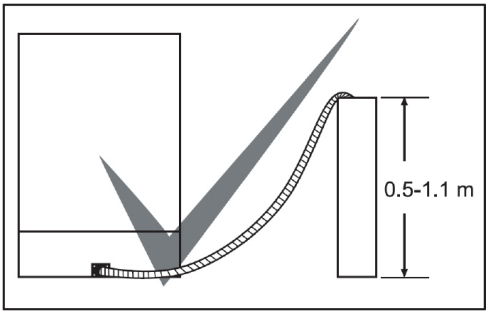

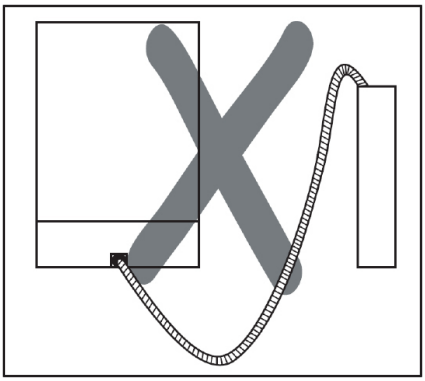

Elektrické zapojení

Uzemněná zástrčka vašeho spotřebič musí být zapojena do uzemněné zásuvky vhodného napětí. V případě, že není provedeno žádné uzemnění, nechte jej provést kvalifikovaným elektrikářem. V případě použití bez uzemnění nebude naše společnost zodpovídat za problémy, ke kterým může dojít.

Zástrčka tohoto spotřebiče může obsahovat pojistku 13A v závislosti na zemi. (Například: Velká Británie, Saúdská Arábie).

Váš spotřebič je nastaven na 220-240 V. Je-li napětí ve vaší zemi 110 V, zapojte transformátor 110/220 V a 3000 W. Spotřebič nesmí být během manipulace zapojen.

Vždy použijte zástrčku dodanou s vaším spotřebičem.

Spuštění při nízkém napětí způsobí zhoršení kvality mytí.

Výměna elektrického kabelu musí být provedena autorizovaným servisem nebo autorizovaným technikem. Nedodržení může vést k nehodám.

Z bezpečnostních důvodů spotřebič odpojte vždy po dokončení programu mytí.

Aby nedošlo k úrazu elektrickým proudem, odpojení neprovádějte, máte-li mokré ruce.

Když odpojujete spotřebič od sítě, nikdy netahejte za kabel, ale za zástrčku.

KAPITOLA 3: INSTALACE SPOTŘEBIČE

Montáž spotřebiče

Pokud si přejete provést montáž spotřebiče do kuchyňské linky, zajistěte, abyste měli dostatek prostoru a ověřte si, zda máte k tomu vhodné rozvody.**1** Pokud dojdete k závěru, že je prostor v kuchyňské lince vhodný k montáži spotřebiče, sejměte horní desku myčky tak, jak je znázorněno na obrázku. **2**

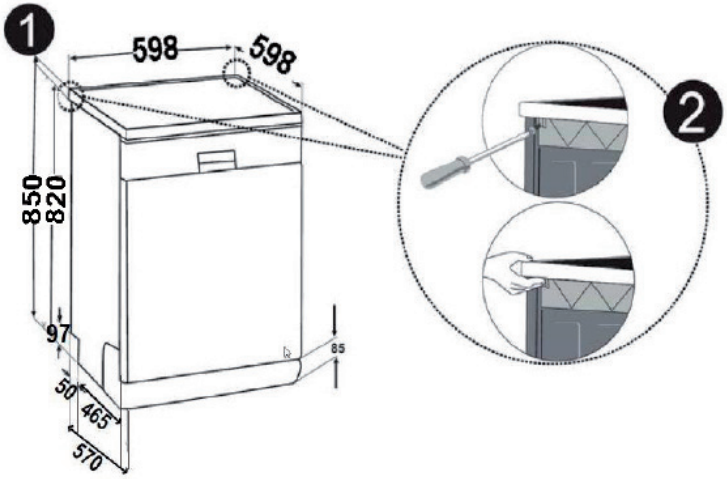

Varování: Pracovní deska, pod kterou bude myčka umístěna, musí být pevná a rovná, aby se zabránilo nevyváženosti a nestabilitě spotřebiče.
Abyste mohli horní desku myčky sejmout, odstraňte šrouby, které desku drží a nachází se v zadní části spotřebiče potom zatlačte přední panel 1 cm od přední strany dozadu a zdvihněte ho.

KAPITOLA 3: INSTALACE SPOTŘEBIČE

Nožičky spotřebiče nastavte podle sklonu podlahy.**3** Spotřebič zasuňte do linky a nedovolte, aby došlo k přimáčknutí nebo ohnutí hadic.**4**

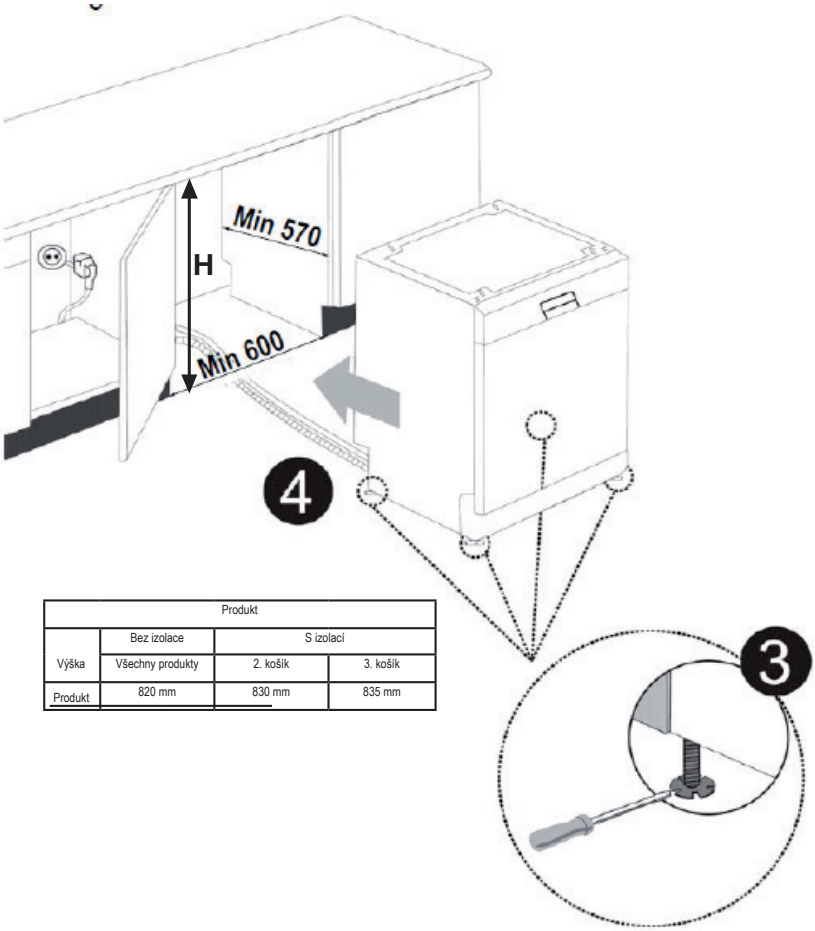

Produkt			
	Bez izolace	S izolací	
Výška	Všechny produkty	2. košík	3. košík
Produkt	820 mm	830 mm	835 mm

Varování: Po sejmutí horní desky myčky by měl být spotřebič umístěn do prostoru o rozměrech uvedených na obrázku výše.

PŘED POUŽITÍM SPOTŘEBIČE

Příprava myčky na první použití

- Ujistěte se, že rozvody vody a elektřiny odpovídají hodnotám vyznačeným v pokynech k instalaci spotřebiče.
- Sejměte všechny obaly z vnitřní části spotřebiče.
- Nastavte úroveň změkčení vody.
- Naplňte nádržku na leštidlo.

Použití soli (POKUD JE K DISPOZICI)

Aby se dosáhlo dobrého výsledku, myčka potřebuje měkkou, méně vápenitou vodu. V opačném případě zůstanou na nádobí a uvnitř myčky zbytky vodního kamene. To negativně ovlivní mycí, sušící a lešticí výkon vaší myčky. Když voda protéká změkčovacím systémem, jsou ionty tvořící tvrdost odstraněny z vody a voda dosáhne měkkosti potřebné k dosažení nejlepšího výsledku mytí. V závislosti na stupni tvrdosti přívodní vody se tyto ionty, které rychle tvrdnou, rychle hromadí uvnitř změkčovacího systému. Systém změkčování vody je třeba vyměňovat, aby zajistil stejnou výkonnost i během dalšího mytí. K tomu se používá sůl do myčky nádobí.

Do myčky lze použít pouze speciální sůl do myčky nádobí pro změkčení vody. Nepoužívejte žádné soli s malými zrnky nebo práškové soli, které by se snadno rozpustily. Použití jiného typu soli může přístroj poškodit.

Naplňte sůl (POKUD JE K DISPOZICI)

Chcete-li přidat změkčovací sůl, otevřete víčko přihrádky soli otočením proti směru hodinových ručiček. **(1) (2)** Při prvním použití naplňte přihrádku 1 kg soli a vody **(3)**, dokud téměř nepřeteče. Pokud je to možné, použití nálevky **(4)** usnadní plnění. Nasaďte a zavřete víčko. Po každých 20–30 cyklech přidejte do myčky sůl, dokud se nenaplní (přibližně 1 kg).

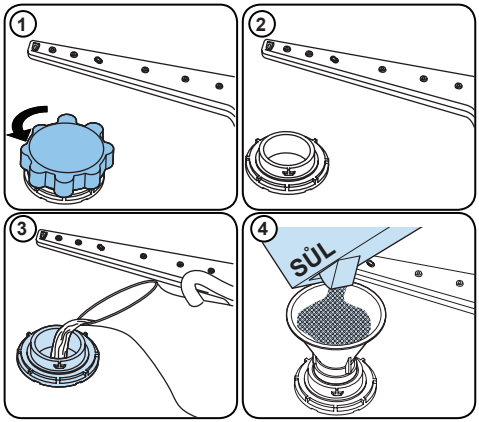

Přihrádku na sůl naplňte vodou pouze při prvním použití.

Použijte sůl vyrobenou k použití v myčkách nádobí.

Při spuštění myčky se přihrádka na sůl naplní vodou, proto vložte sůl do myčky před začátkem mytí.

Pokud sůl přetekla a myčku jste okamžitě nespustili, spusťte krátký mycí program, abyste myčku ochránili před korozí.

Testovací proužek

Účinnost mytí Vašeho spotřebiče závisí na měkkosti kohoutkové vody. Z tohoto důvodu je Váš spotřebič vybaven systémem, který snižuje tvrdost vody z vodovodu. Účinnost mytí se zvýší při správném nastavení systému. Abyste zjistili tvrdost vody ve Vaší lokalitě, kontaktujte dodavatele vody nebo zjistěte tvrdost vody pomocí testovacího proužku (máte-li jej k dispozici).

Otevřete balení s testovacím proužkem.	Nechte vodu z kohoutku 1 minutu odtékat.	Testovací proužek ponořte na 1 sekundu do vody.	Po vyjmutí z vody testovací proužek otřepejte.	Vyčkejte 1 minutu.	Nastavení tvrdosti vody proveďte podle výsledku, který se zobrazí na testovacím proužku.		
			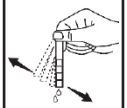	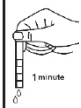	Úroveň 1		Žádný vodní kámen
					Úroveň 2		Velmi nízký obsah vodního kamene
					Úroveň 3		Nízký obsah vodního kamene
					Úroveň 4		Střední obsah vodního kamene
					Úroveň 5		Obsah vodního kamene
					Úroveň 6		Vysoký obsah vodního kamene

KAPITOLA 4: PŘÍPRAVA SPOTŘEBIČE K POUŽITÍ

Nastavení spotřeby soli

Úroveň	Německé značení dH	Francouzské značení dF	Britské značení dE	Kontrolka
1	0–5	0–9	0–6	Na displeji se zobrazí L1.
2	6–11	10–20	7–14	Na displeji se zobrazí L2.
3	12–17	21–30	15–21	Na displeji se zobrazí L3.
4	18–22	31–40	22–28	Na displeji se zobrazí L4.
5	23–31	41–55	29–39	Na displeji se zobrazí L5.
6	32–50	56–90	40–63	Na displeji se zobrazí L6.

Systém změkčování vody

Myčka je vybavena systémem na změkčování vody, který snižuje tvrdost vstupní vody. Chcete-li zjistit úroveň tvrdosti vody z vodovodu, obraťte se na vodohospodářskou společnost nebo použijte testovací proužek (pokud je k dispozici).

Použití čisticího prostředku

Používejte pouze čisticí prostředky vyrobené k použití v domácích myčkách nádobí. Čisticí prostředky skladujte na chladném, suchém místě mimo dosah dětí.

Abyste dosáhli nejlepších výsledků, přidejte do vybraného programu vhodný čisticí prostředek. Množství potřebného čisticího prostředku závisí na cyklu, množství nádobí a úrovni znečištění.

Nepřidávejte do přihrádky na čisticí prostředek více čisticího prostředku, než je nutné; jinak na skle a nádobí uvidíte bělavé pruhy nebo namodralé vrstvy, které mohou způsobit korozi skla. Pokračování v používání příliš velkého množství čisticího prostředku může způsobit poškození spotřebiče.

Použití malého množství čisticího prostředku může mít za následek špatné mytí a na nádobí můžete vidět bělavé pruhy.

Další informace naleznete v pokynech výrobce čisticího prostředku.

Naplnění přihrádky na čisticí prostředek

Zatlačením na západku otevřete přihrádku a naplňte ji čisticím prostředkem.

Zavřete víko jeho zatlačením, dokud nezaklapne na místo. Přihrádku doplňujte těsně před zahájením každého programu. Pokud je nádobí silně znečištěné, přidejte do přihrádky pro předmytí další čisticí prostředek.

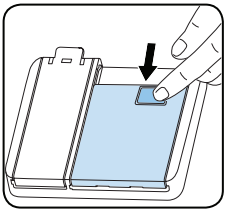

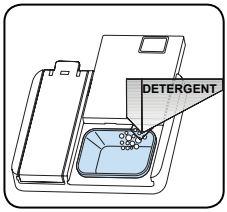

Použití kombinovaných čisticích prostředků

Tyto výrobky by měly být používány podle pokynů výrobce.

Nikdy nedávejte kombinované čisticí prostředky do vnitřní části nebo do košíku na příbory.

Kombinované čisticí prostředky neobsahují pouze čisticí prostředek, ale také leštidlo, látky nahrazující sůl a další složky v závislosti na kombinaci.

Kombinované čisticí prostředky nedoporučujeme používat v krátkých programech. Místo toho použijte práškové čisticí prostředky. Pokud při používání kombinovaných čisticích prostředků narazíte na problémy, obraťte se na jejich výrobce.

Když přestanete kombinované čisticí prostředky používat, ujistěte se, že tvrdost vody a leštidlo jsou nastaveny na správnou úroveň.

Použití leštidla

Leštidlo pomáhá nádobí vysušit bez šmouh a skvrn. Aby bylo nádobí bez skvrn a sklenice čiré, je nutné použít leštidlo. Leštidlo se automaticky přidá během fáze horkého oplachování. Pokud je nastavení dávkování leštidla příliš nízké, na nádobí zůstanou skvrny a nebude vysušené ani neumyté.

Pokud je nastavení dávkování leštidla příliš vysoké, na skle a nádobí se objeví namodralé skvrny.

Naplnění lešticím prostředkem a nastavení

Chcete-li doplnit lešticí prostředek, otevřete víčko oddělení na lešticí prostředek. Dolijte lešticí prostředek do úrovně MAX a potom víčko zavřete. Nedolévejte příliš velké množství leštidla a případné cákance vytřete.

Abyste změnili hladinu leštidla, postupujte podle následujících kroků před zapnutím zařízení:

- Zapněte přístroj stisknutím tlačítka Zap./Vyp.
- Ihned po zapnutí myčky stiskněte a přidržte tlačítko Výběr programu po dobu nejméně 5 sekund.
- Podržte stisknuté programové tlačítko, dokud nezmizí "rA" z displeje. Po nastavení lešticího prostředku následuje nastavení tvrdosti vody.
- Zařízení zobrazí poslední nastavení.
- Nastavte úroveň stisknutím programového tlačítka.
- Chcete-li nastavení uložit, myčku vypněte.
- Tovární nastavení je „4“.

Pokud nádobí není správně vysoušeno nebo je špinavé, zvyšte úroveň. Pokud se na nádobí objeví modré skvrny, snižte úroveň.

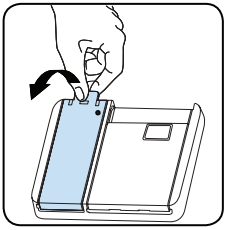

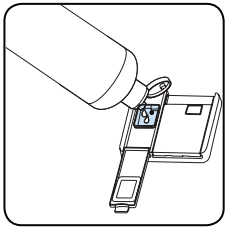

Úroveň	Ukazatel	Kontrolka
1	Leštidlo se nevydává	Na displeji se objeví r1.
2	Je vydána 1 dávka	Na displeji se objeví r2.
3	Jsou vydány 2 dávky	Na displeji se objeví r3.
4	Jsou vydány 3 dávky	Na displeji se objeví r4.
5	Jsou vydány 4 dávky	Na displeji se objeví r5.

PLNĚNÍ MYČKY NÁDOBÍ

Nádobí do myčky vložte správně.

V myčce jsou dva samostatné koše, do kterých můžete vložit nádobí. Spodní koš je určen pro kulaté a hluboké nádobí.

Horní koš je určen pro tenké a úzké nádobí. Abyste dosáhli nejlepších výsledků, doporučujeme používat košík na příbory. Abyste předešli možným zraněním, nádobí s dlouhou rukojetí a ostrými hranami umístěte dnem vzhůru. **Varování:** Nádobí vložte do myčky tak, aby nebránilo otáčení horních a spodních ostřikovacích ramen.

Horní koš

Rošt na nádobí

Na tyto rošty můžete díky nastavitelné výšce umístit nádobí různé velikosti. Rošty můžete používat ve 2 různých výškách.

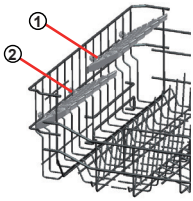

Skládací rošty

Skládací rošty v horní části koše jsou navrženy tak, aby umožnily vložení rozměrného nádobí, např. hrnců, pánví atd. V případě potřeby lze každou část složit samostatně nebo je lze složit najednou a získat tak větší prostor. Chcete-li nastavit skládací rošty, zdvihněte je, nebo je složte dolů.

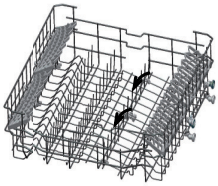

KAPITOLA 5: PLNĚNÍ MYČKY NÁDOBÍ

Nastavení výšky horního koše

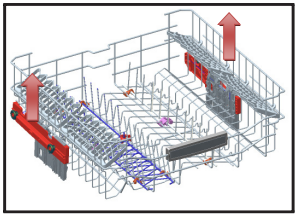

Mechanismus pro nastavení výšky horního koše je navržen tak, aby umožnil upravit výšku naplněného horního koše bez nutnosti vyjmutí koše z myčky. Díky tomu můžete vytvořit větší prostor v horní nebo spodní části myčky. Koš se z výroby nachází v horní poloze. Pokud chcete koš zvednout, uchopte jej na obou stranách a zvedněte. Pokud chcete koš naopak snížit, uchopte jej opět na obou stranách a snižte jej. Pokud je koš plný, ujistěte se, že se obě strany koše nacházejí ve stejné poloze (nahoře nebo dole).

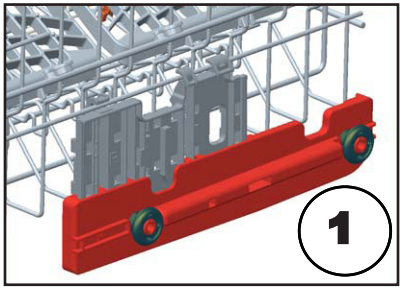

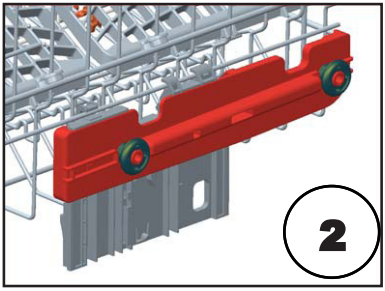

Funkce přímého mytí

Tato funkce se používá na mytí sklenic, lahví atd. Voda při použití funkce směřuje nahoru a zařízení na horním koši (viz obrázek) je ve vertikální poloze. Když je zařízení v horizontální poloze, směřuje voda dolů a pomáhá umývat spodní koš.

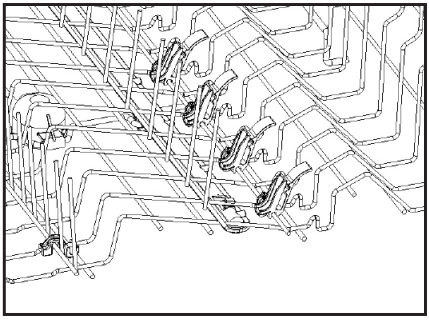

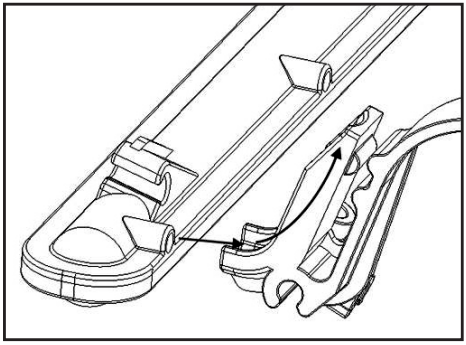

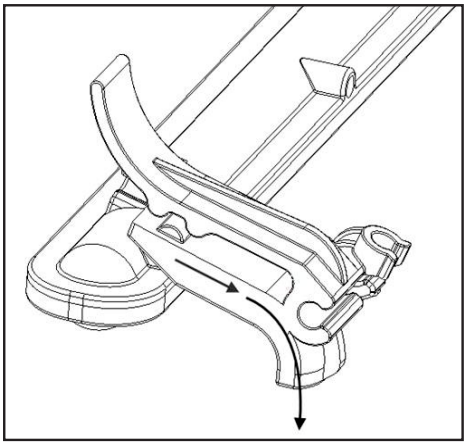

KAPITOLA 5: PLNĚNÍ MYČKY NÁDOBÍ

Horník košík na příbory
Horní košík slouží ke vkládání vidliček, lžící a nožů, dlouhých vařeček a malých předmětů.

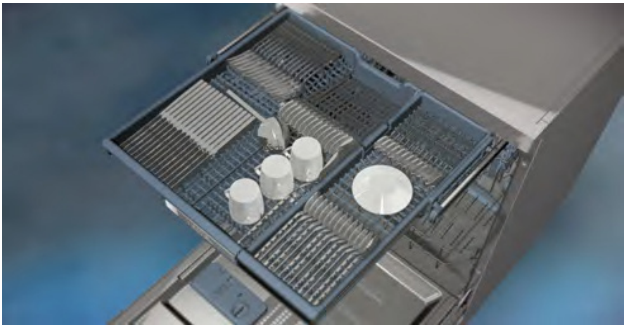

Vzhledem k tomu, že jej lze z myčky snadno vyjmout, můžete nádobí vyjmout z myčky společně s košíkem.

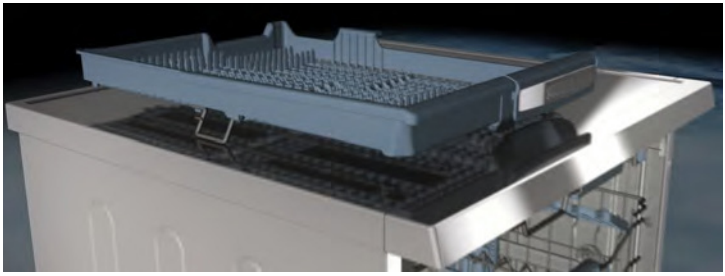

Horní košík na příbory tvoří dvě části; pokud potřebujete prostor na nádobí v horním koši, můžete vyjmout levou nebo pravou část košíku na příbory. Získáte tak více prostoru.

Varování: Nože a další ostré předměty je nutné do košíku na příbory vkládat horizontálně.

Alternativní plnění koše
Spodní koš

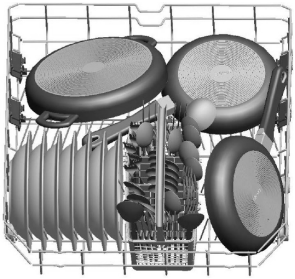

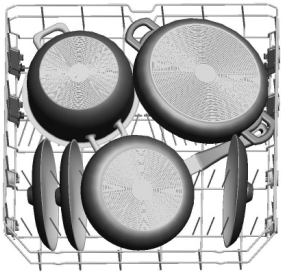

Horní koš

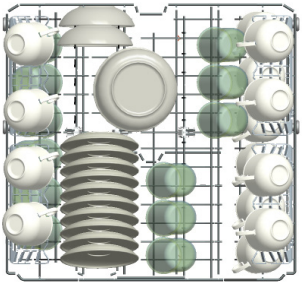

Nesprávné naplnění koše

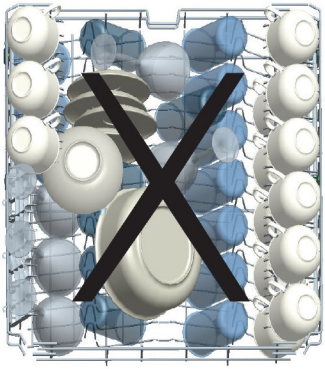

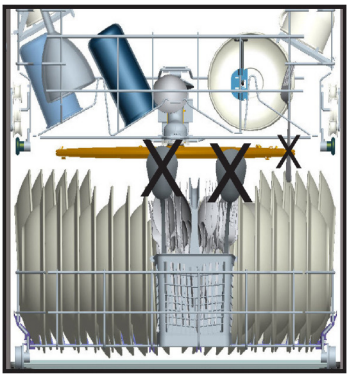

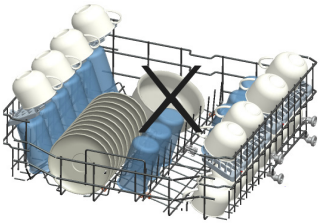

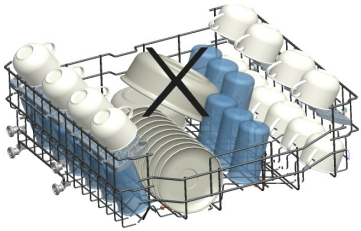

Důležitá poznámka pro zkušební laboratoře
Pro informace o testech výkonnosti nás kontaktujte na adrese:
“dishwasher@standardtest.info” . Ve svém e-mailu uveďte název modelu a sériové číslo (20 číslic), které naleznete na dvířkách spotřebiče.

6. TABULKA PROGRAMŮ

Program	Doba trvání (minuty)	Popis
Jetwash 14 min.	14	Pro opláchnutí nádobí, které plánujete umýt později.
Rychlý 40 °C	30	Pro lehce znečištěné nádobí a rychlé mytí.
Eco (Referenční)	270	Standardní program pro běžně znečištěné denně používané nádobí.
Dual Pro Wash	113	Program současně pro lehce znečištěné křehké skleněné nádobí i silně znečištěné keramické nádobí.
Super 65 min.	50	Standardní program pro běžně znečištěné denně používané nádobí.
Auto 30–50 °C	79–91	Automatický program pro křehké nádobí, které není silně znečištěné.
Auto 50–60 °C	100–122	Automatický program pro běžně znečištěné nádobí.
Auto 60–70 °C	111–179	Automatický program pro silně znečištěné nádobí.

POZNÁMKA: DOBA TRVÁNÍ PROGRAMU SE MŮŽE MĚNIT V ZÁVISLOSTI NA MNOŽSTVÍ NÁDOBÍ, TEPLOTĚ VODY, OKOLNÍ TEPLOTĚ A ZVOLENÝCH DODATEČNÝCH FUNKCÍCH.

- Práškový mycí prostředek používejte pouze pro krátké programy.
- Krátké programy nezahrnují sušení.
- Chcete-li urychlit sušení, doporučujeme po ukončení cyklu nechat trochu pootevřené dveře.

7. OVLÁDACÍ PANEL

1. Tlačítko Zap./Vyp.
Zapněte přístroj stisknutím tlačítka Zap./Vyp. Kontrolky Zap./Vyp. budou svítit, po celou dobu, co je přístroj v provozu.

2. Tlačítko Výběru programu
Stisknutím programového tlačítka vyberte vhodný program.

3. Tlačítko Odložený start
Čas spuštění programu můžete odložit od 1–2 do 24 hodin, stisknutím tlačítka Odložený start **(3)** .Chcete-li změnit čas odložení, stiskněte nejdříve tlačítko Start/ Pauza a potom stiskněte tlačítko Odložený start pro volbu nového času odložení. Stisknutím tlačítka Start/Pauza aktivujete nový čas odloženého spuštění. Chcete-li odložené spuštění zrušit, musíte pomocí tlačítka Odložený start čas změnit na 0 hodin, zatímco je myčka pozastavena.

4. Ukazatel Zbývající čas
Průběh programu lze sledovat pomocí kontrolek Mytí, Oplachování, Sušení, Konec a ukazatele Zbývající čas. Přístroj zůstane přibližně 40–50 minut potichu vzhledem k délce zvoleného programu.

5. Tlačítko Vybrat
Možnosti lze vybrat opakovaným stisknutím tlačítka Možnosti. Kontrolka vybrané možnosti začne blikat. Vyberte možnost stisknutím tlačítka Vybrat. Kontrolka vybrané možnosti zůstane svítit.

6. Tlačítko Možnosti
Pokud jste u posledního použitého programu použili extra funkci, tato funkce zůstane aktivní i při dalším programu. Chcete-li tuto funkci u nově vybraného programu zrušit, stiskněte tlačítko Možnosti pro procházení možností a poté stisknutím tlačítka Vybrat odpovídající možnost deaktivujte nebo přístroj vypněte pomocí tlačítka zap./vyp. Chcete-li u nově vybraného programu použít extra funkci, vyberte požadovanou funkci.

7. Tlačítko Start/Pauza
Stisknutím tlačítka Start/Pauza program spustíte. Kontrolka mytí se rozsvítí a kontrolka Zbývající čas zobrazí dobu trvání programu. Zobrazuje také zbývající čas během chodu programu. Pokud během probíhajícího programu otevřete dvířka přístroje, program se pozastaví a kontrolka Start/Pauza začne blikat.

POZNÁMKA: Když je hladina lešticího prostředku nízká, rozsvítí se výstražná kontrolka nedostatku lešticího prostředku, což znamená, že byste měli naplnit přihrádku na lešticí prostředek.

POZNÁMKA: Při nedostatku změkčovací soli se rozsvítí výstražná kontrolka nedostatek soli, což znamená, že byste měli naplnit přihrádku se solí.

POZNÁMKA: Výběrem možnosti poloviční náplně lze provést tři způsoby mytí: oba koše, horní koš a dolní koš. Tyto možnosti jsou ideální při menším naplnění, umožňují myčce nádobí provádět méně mytí a spotřebovat méně energie.

POZNÁMKA: Při použití kombinovaného čisticího prostředku obsahujícího sůl, leštidlo a extra funkce, vyberte možnost Tableta.

POZNÁMKA: Můžete si vybrat funkci Hygiena a zvýšit hygienu a čistotu mycího procesu změnou teploty vody a doby trvání mytí zvoleného programu.

POZNÁMKA: Pokud je vybrána možnost Oplachování,
budou do vybraného programu přidány kroky mytí a oplachování,
aby vaše nádobí bylo dokonale čisté a zářivé.

POZNÁMKA: Pokud svítí kontrolka sušení, budou do vybraného programu přidány další kroky zahřívání a sušení, takže vaše nádobí bude důkladněji vysušeno.

POZNÁMKA: Funkci dětského zámku aktivujete/deaktivujete stisknutím a přidržením tlačítka Vybrat **(5)** po dobu asi 3 sekund. Při aktivaci dětského zámku všechny kontrolky zablikají a „CL“ se zobrazí na ukazateli Zbývající čas.

POZNÁMKA: Pokud vypnete přístroj po výběru doby odložení a spuštění programu, odložení se zruší.

7.1. Změna programu

Chcete-li změnit program, zatímco je přístroj v chodu.

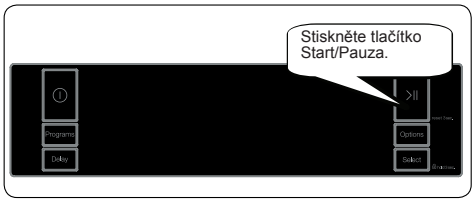

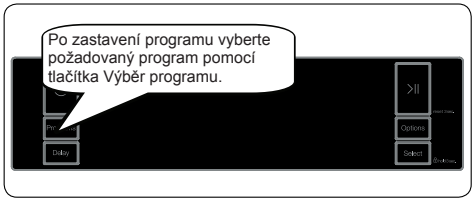

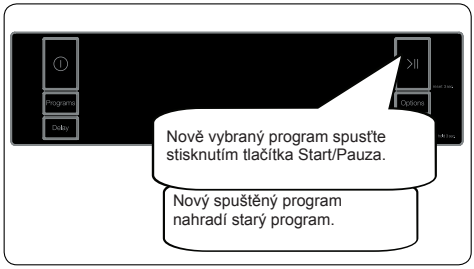

7.2. Zrušení programu

Chcete-li program zrušit během chodu.

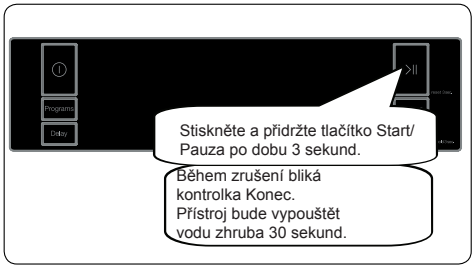

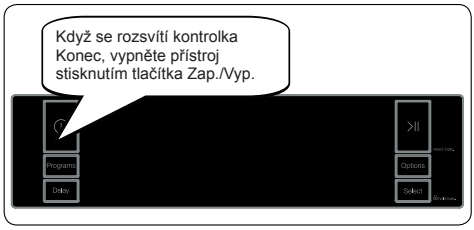

7.3. Vypnutí přístroje

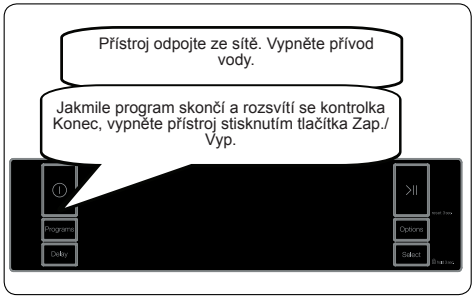

POZNÁMKA: Neotevírejte dvířka, dokud program neskončí.

POZNÁMKA: Po dokončení mycího programu můžete nechat dvířka myčky pootevřená, abyste urychlili proces sušení.

POZNÁMKA: Pokud jsou během chodu otevřena dvířka myčky nebo je během chodu přerušeno napájení, bude program pokračovat po zavření dvířek nebo po obnovení napájení.

ČIŠTĚNÍ A ÚDRŽBA

Čištění myčky je důležité pro udržení životnosti .
Ujistěte se, že nastavení změkčení vody (je-li k dispozici) je provedeno správně a že je použito správné množství čisticího prostředku, aby se zabránilo hromadění vodního kamene. Jakmile se rozsvítí kontrolka soli, doplňte přihrádku na sůl.

V myčce nádobí se může časem usazovat olej a vodní kámen. Pokud k tomu dojde:

- Naplňte přihrádku na čisticí prostředek, ale nevkládejte do myčky žádné nádobí. Vyberte program, který myje při vysoké teplotě a spusťte program. Pokud to vaši myčku nádobí dostatečně nevyčistí, použijte čisticí prostředek určený pro myčky nádobí.
- Chcete-li prodloužit životnost vaší myčky, pravidelně ji každý měsíc čistěte.
- Těsnění dveří pravidelně otírejte navlhčeným hadříkem, abyste odstranili veškeré nahromaděné zbytky nebo cizí předměty.

Filtry

Filtry a ramena s tryskami čistěte minimálně jednou týdně. Pokud v jemných a hrubých filtrech zůstanou jakékoli zbytky potravin nebo cizí předměty, filtry vyjměte a důkladně je vyčistěte pod tekoucí vodou.

a) Mikro filtr **b)** Hrubý filtr

c) Kovový filtr

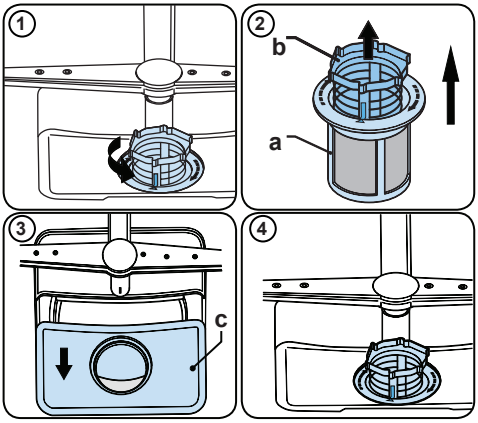

Chcete-li vyjmout a vyčistit kombinaci filtrů, otočte ji proti směru hodinových ručiček a vyjměte ji zvednutím nahoru **(1)**. Vyndejte hrubý filtr z mikro filtru **(2)**. Potom vytáhněte a vyjměte kovový filtr **(3)**. Filtry důkladně opláchněte pod tekoucí vodou. Namontujte filtry zpět. Sestavu filtrů vraťte zpět otočením ve směru hodinových ručiček **(4)**.

- Myčku nádobí nikdy nepoužívejte bez filtru.
- Nesprávné nasazení filtru sníží účinnost mytí.
- Čisté filtry jsou nezbytné pro správný chod stroje.

Ramena s tryskami

Dbejte na to, aby otvory s tryskami nebyly ucpané a aby na ramenou nezůstaly žádné zbytky potravin nebo cizí předměty. Pokud se některá z trysek ucpala, vyjměte rameno a vyčistěte ho pod tekoucí vodou. Chcete-li odstranit horní rameno s tryskami, uvolněte matici, která jej drží na svém místě, otáčením ve směru hodinových ručiček a zatáhnutím směrem dolů. Ujistěte se, že při opakovaném nasazení horního ramena na místo je matice dokonale utažena.

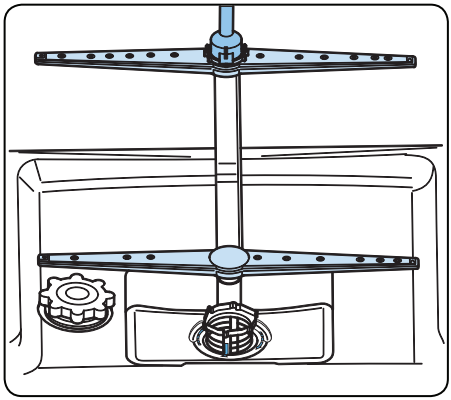

KAPITOLA 9: CHYBOVÉ KÓDY A ŘEŠENÍ PROBLÉMŮ

CHYBO-VÝ KÓD	CHYBA POPIS	KONTROLA
F5	Nedostatečný přívod vody	• Zkontrolujte, zda je přívod vody zcela otevřený. • Zavřete přívod vody, odpojte přívodní hadici od kohoutku a vyčistěte filtr na konci hadice. • Pokud problém přetrvává, restartujte myčku nádobí a kontaktujte servis.
F3	Porucha přívodu vody	• Zavřete kohoutky. • Kontaktujte servis.
F2	Z myčky se nevypouští odpadní voda.	• Ucpaná přívodní hadice. • Filtry Vašeho spotřebiče mohou být ucpané. • Vypněte spotřebič a aktivujte příkaz ke zrušení programu. • Pokud přetrvává kontaktujte servis.
F8	Porucha ohřevu	• Kontaktujte zákaznický servis.
F1	Aktivní alarm - přetékání vody	• Vypněte spotřebič a zavřete kohoutek. • Kontaktujte zákaznický servis.
FE	Chybná elektronická karta	• Kontaktujte zákaznický servis.
F7	Přehřátí(příliš vysoká teplota ve spotřebiči)	• Kontaktujte zákaznický servis.
F9	Porucha místa dělitele	• Kontaktujte zákaznický servis.
F6	Chybný senzor ohřevu	• Kontaktujte zákaznický servis.

Pokud jedna z kontrolek programu svítí a kontrolka Start/pauza se vypíná a zapíná
Dvířka spotřebiče jsou otevřená. Zavřete je.
Pokud se program nespustí
- Zkontrolujte, zda je zástrčka napájecího kabelu zasunutá do zásuvky.
- Zkontrolujte pojistky.
- Zkontrolujte, zda je kohoutek na přívodu vody otevřený.
- Zkontrolujte, zda jste zavřeli dvířka spotřebiče.
- Zkontrolujte, zda jste spotřebič vypnuli stisknutím tlačítka Zap./Vyp.
- Zkontrolujte,zda nedošlo k ucpání filtru na přívodu vody a filtrů ve spotřebiči.

Pokud kontrolky ""po dokončení programu nezhasnou
- Aktivní alarm - přetékání vody
- Vypněte přívod vody a kontaktujte autorizovaný servis.

Pokud kontrolky nezhasnou po dokončení programu
Zkontrolujte, zda je tlačítko Zap./Vyp. uvolněné.
Pokud v prostoru na čisticí prostředek zůstanou zbytky čisticího prostředku
Čisticím prostředkem jste naplnili mokrou přihrádku.
Pokud na konci programu zůstane ve spotřebiči voda
- Odtoková hadice je ucpaná.
- Filtry jsou ucpané.
- Program se ještě nedokončil.

Pokud se spotřebič zastaví během mytí
- Výpadek napájení.
- Selhání přívodu vody.
- Program může být v pohotovostním režimu.

Pokud se během mytí ze spotřebiče ozývá hluk a spotřebič se třese
- Nádobí je vložené nesprávně.
- Ostřikovací ramena naráží do nádobí.

Pokud na nádobí zůstanou zbytky jídla
- Nádobí je do myčky vloženo nesprávně, rozstřikovaná voda se nedostala na konkrétní místa.
- Košík je přeplněný.
- Nádobí se naklání.
- Bylo přidáno malé množství čisticího prostředku.
- Byl zvolen nevhodný, nedostatečně účinný program.
- Ostřikovací ramena jsou ucpaná zbytky jídla.
- Filtry jsou ucpané.
- Filtry byly nesprávně nasazeny.
- Ucpaný odtok.

Pokud na nádobí zůstávají bělavé skvrny
- Bylo použito malé množství čisticího prostředku.
- Nastavení dávkování na oplachování bylo nastaveno na velmi nízkou úroveň.
- Nebyla použita žádná speciální sůl navzdory vysoké tvrdosti vody.
- Nastavení systému na zjemňování je na velmi nízké úrovni.
- Víčko zásobníku soli na sůl není správně zavřené.

Výhradní distributor značky Romo pro Českou republiku:
ELMAX STORE, a.s.
Topolová 777/2,
735 42 Těrlicko,
Česká republika

Záruční a pozáruční servis:
tel.: +420 599 529 251
email: hlaseni.reklamaci@elmax.cz

Prodej náhradních dílů:
tel: +420 599 529 250
email: servis@elmax.cz

www.romocr.cz

55555555