PRIMO

Retro lednice s mrazákem

PR195RKZ

NÁVOD K POUŽITÍ

FR PAPIER + PLASTIQUE

1. ZÁRUKA

Vážený zákazníku,

Všechny naše produkty procházejí před prodejem přísnou kontrolou kvality. Pokud byste přesto měli s vaším zařízením nějaké problémy, upřímně to litujeme.
V takovém případě Vás prosíme, abyste se obrátili na náš zákaznický servis.
Naši zaměstnanci Vám rádi pomohou.

DOMO - ELEKTRO s.r.o.
Na Kobyle 783, 345 06 Kdyně

Tel.: +420 379 422 550 (servis)
Tel.: +420 379 789 684 (velkoobchod)
E-mail: servis@domo-elektro.cz

Provozní doba: Pondělí – Pátek 7:30 - 16:00 hod

www.DOMO-elektro.cz

Na tento spotřebič se vztahuje dvouletá záruční doba. Během této doby je výrobce odpovědný za jakékoli poruchy, které jsou přímým důsledkem konstrukční vady. V případě těchto poruch bude spotřebič opraven nebo v případě potřeby vyměněn. Záruka neplatí, pokud je poškození spotřebiče způsobeno nesprávným používáním, nedodržením pokynů nebo opravami provedenými třetí stranou. Záruka se vydává spolu s originálním pokladním dokladem. Záruka se nevztahuje na všechny části, které podléhají opotřebení. Pokud se vaše zařízení porouchá během dvouleté záruční doby, můžete jej spolu s účtenkou vrátit do obchodu, kde jste jej zakoupili. Záruka na příslušenství a součásti, které podléhají opotřebení, je pouze 6 měsíců.

Záruka a odpovědnost dodavatele a výrobce automaticky zanikají v následujících případech:

- Pokud nebyly dodrženy pokyny uvedené v tomto návodu.
- V případě nesprávného připojení, např. příliš vysokého elektrického napětí.
- V případě nesprávného, hrubého nebo abnormálního použití.
- V případě nedostatečné nebo nesprávné údržby.
- V případě oprav nebo úprav zařízení provedených spotřebitelem nebo neautorizovanými třetími stranami.
- Pokud zákazník použil díly nebo příslušenství, které nejsou doporučeny nebo dodány dodavatelem / výrobcem.

BEZPEČNOSTNÍ POKYNY

Při používání elektrických spotřebičů je třeba vždy dodržovat základní bezpečnostní opatření, včetně následujících:

- Pečlivě si přečtěte všechny pokyny. Tento návod si uschovejte pro budoucí použití.
- Před prvním použitím spotřebiče se ujistěte, že byly odstraněny všechny obalové materiály a propagační nálepky. Zajistěte, aby si děti nemohly hrát s obalovými materiály.
- Tento spotřebič je určen k použití v domácnosti a v podobných aplikacích, jako jsou:
  - kuchyně pro zaměstnance v obchodech, kancelářích a jiných pracovních prostředích;
  - zemědělské usedlosti;
  - klienty v hotelech, motelech a jiných ubytovacích zařízeních;
  - ubytovací zařízení typu bed and breakfast.
- Děti by měly být pod dohledem, aby se zajistilo, že si s tímto spotřebičem nebudou hrát.
- Tento spotřebič mohou používat děti ve věku od 16 let a osoby se sníženými fyzickými, smyslovými nebo mentálními schopnostmi nebo s nedostatečnými zkušenostmi a znalostmi, pokud jim byl poskytnut dohled nebo pokyny týkající se bezpečného používání spotřebiče a pokud rozumí souvisejícím rizikům.
- Děti si s tímto zařízením nesmí hrát.
- Čištění a údržbu nesmí provádět děti, pokud nejsou starší 16 let nebo nejsou pod dohledem.
- Uchovávejte spotřebič a jeho kabel mimo dosah dětí mladších 16 let.
- Veškeré opravy by měl provádět výrobce nebo jeho poprodejní servis.
- Dbejte na to, aby se děti nedotýkaly kabelu ani spotřebiče.

- Váš spotřebič používá jako chladivo isobutan (R600a). Přestože je R600a ekologický a přírodní plyn, je vysoce hořlavý. Proto byste měli být opatrní během přepravy a instalace, abyste zabránili poškození chladicích prvků vašeho spotřebiče. V případě úniku způsobeného poškozením chladicích prvků přemístěte chladničku z dosahu otevřeného ohně nebo zdrojů tepla a několik minut větrejte místnost, ve které se spotřebič nachází.

I ELEKTRICKÁ UPOZORNĚNÍ

- Upozornění: Tento spotřebič nelze používat s externím časovačem nebo samostatným dálkovým ovládáním.
- Před použitím pečlivě zkontrolujte, zda napětí a frekvence elektrické sítě ve vaší domácnosti odpovídají údajům na typovém štítku spotřebiče.
- Spotřebič musí být zapojen do vhodné zásuvky, která je nainstalována a uzemněna v souladu s místními instalačními předpisy.
- Nenechávejte kabel viset na horkém povrchu nebo na okraji stolu či pracovní desky.
- Nikdy nepoužívejte spotřebič, pokud je poškozený kabel nebo zástrčka, po poruše nebo pokud je poškozený samotný spotřebič. V takovém případě odneste spotřebič do nejbližšího autorizovaného servisu k prohlídce a opravě.
- Je zakázáno měnit nebo upravovat zařízení a jeho specifikace.
- Při likvidaci spotřebiče odpojte zástrčku ze zásuvky, odřízněte napájecí kabel (co nejblíže k zařízení) a odstraňte dvířka, abyste zabránili tomu, že si dětí elektrickým proudem nebo aby se do přístroje nezavřely.
- Žárovka v přístroji je určena pouze pro použití v tomto chladicím zařízení. Nepoužívejte žárovku jako osvětlení v domácnosti.

- Odpojte spotřebič od sítě, když jej nepoužíváte, před montáží nebo demontáží jakýchkoli dílů a před čištěním spotřebiče. Nastavte všechna tlačítka a knoflíky do polohy „vypnuto“ a odpojte spotřebič uchopením za zástrčku. Nikdy neodpojujte tažením za kabel.

I INSTALACE

- Tento spotřebič nikdy neumisťujte do blízkosti plynového nebo elektrického sporáku ani na místo, kde by mohl přijít do styku s horkým spotřebičem.
- Přístroj vždy používejte na pevném, suchém a rovném povrchu.
- Kabel udržujte mimo dosah ostrých hran a horkých částí nebo jiných zdrojů tepla.
- Udržujte ventilační otvory volné a bez překážek.
- Vyhněte se dlouhodobému vystavení přímému slunečnímu záření.
- Ujistěte se, že máte přístup k zástrčce přístroje.
- Ujistěte se, že zástrčka a kabel nejsou přitlačeny nebo poškozeny zadní stranou přístroje. Mohlo by dojít ke zkratu a v důsledku toho k přehřátí a požáru.
- Tento spotřebič je těžký. Při jeho přemísťování buďte opatrní.
- Tato chladicí jednotka není určena k vestavbě.
- Za spotřebič neumisťujte prodlužovací kabel ani jiný přenosný zdroj napájení.
- Po instalaci se doporučuje počkat 24 hodin před připojením spotřebiče, aby se olej mohl vrátit do kompresoru.

POUŽITÍ

- Spotřebič nepoužívejte venku.
- Používejte spotřebič pouze k určenému účelu.
- Spotřebič používejte pouze pro domácí použití. Výrobce nenese odpovědnost za nehody, které vzniknou

z nesprávného používání spotřebiče nebo nedodržení pokynů popsaných v tomto návodu.

- Nepoužívejte uvnitř chladničky žádné jiné elektrické spotřebiče, pokud nejsou pro tento účel schváleny výrobcem.
- Do spotřebiče neukládejte žádné výbušné látky, jako jsou například aerosolové nádobky s hořlavým hnacím plynem.
- Do mrazicího oddílu nevkládejte sycené nebo perlivé nápoje, protože vytvářejí tlak na nádobu, což může způsobit její explozi a vést ke zranění nebo poškození spotřebiče.
- Spotřebič nepoužívejte bez osvětlení.
- Používání příslušenství, které není doporučeno nebo prodáváno výrobcem, může způsobit požár, úraz elektrickým proudem nebo zranění.
- Zajistěte, aby se potraviny v zařízení nedotýkaly zadní stěny.
- Nedotýkejte se ničím, co vyjmete z mrazničky, vlhkýma nebo mokrýma rukama. Mohlo by to způsobit popáleniny kůže.
- Buďte opatrní při konzumaci kostek ledu nebo zmrzliny z mrazničky. Mohlo by dojít k omrzlinám rtů nebo jazyka.
- Dodržujte níže uvedené pokyny, abyste zabránili kontaminaci potravin:
  - Dlouhodobé ponechání dveří otevřených může způsobit značné zvýšení teploty v jednotlivých částech spotřebiče.
  - Pravidelně čistěte povrchy, které by mohly přijít do styku s potravinami.
  - Pokud je spotřebič delší dobu prázdný, měl by být vypnut, odmražen a vyčištěn. Nechte jej vyschnout a nechte dvířka pootevřená, aby se ve spotřebiči nevytvořila plíseň.

I ČIŠTĚNÍ A ÚDRŽBA

- Nikdy neponořujte spotřebič, kabel ani zástrčku do vody nebo jiné tekutiny.
- Na spotřebič nepokládejte teplé nebo horké předměty.
- Spotřebič nečistěte žádnými kovovými předměty.
- Dbejte na to, aby nedošlo k poškození chladicího okruhu, například při přepravě nebo instalaci.
- Nepoužívejte mechanická zařízení ani jiné prostředky k urychlení odmrazování, pokud to výrobce neschválil.

- VAROVÁNÍ! Tento spotřebič nikdy neumisťujte na plynový nebo elektrický sporák ani do jeho blízkosti, ani na místo,
  místo, kde by mohlo dojít ke kontaktu se zdrojem tepla. Na zadní straně přístroje se nacházejí hořlavé materiály.
- Věnujte pozornost symbolu „Nebezpečí požáru – hořlavé materiály“ umístěnému na zadní straně přístroje.

USCHOVEJTE SI TENTO NÁVOD PRO BUDOUCÍ POUŽITÍ

SOUČÁSTI

1. Termostat a kontrolka
2. Police
3. Víko na nádobu na zeleninu
4. Nádoba na zeleninu
5. Police do dveří
6. Zásuvky mrazničky
7. Vyrovnávací nožičky

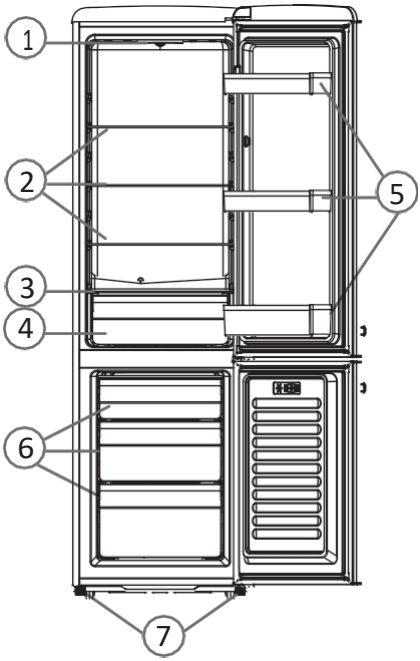

INSTALACE

- Odstraňte vnější a vnitřní obal, vnější povrch důkladně otřete měkkým suchým hadříkem a vnitřní povrch vlhkým hadříkem namočeným vlažnou vodou. Spotřebič dobře osušte.
- Zajistěte volnou cirkulaci vzduchu kolem skříně.

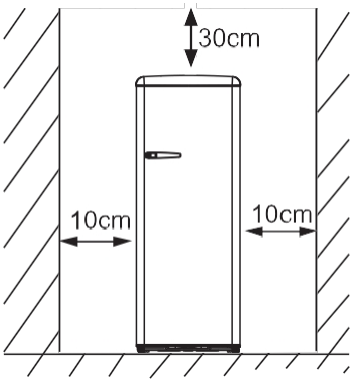

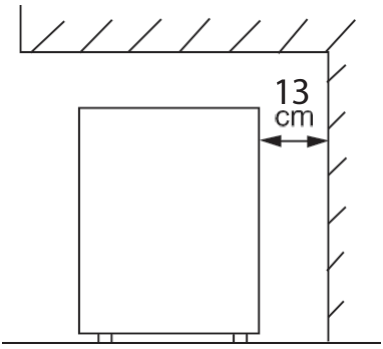

- Zajistěte, aby byl k dispozici dostatečný prostor pro otevření dvířek.
- Tento chladicí přístroj není určen k vestavbě.

- Vyberte místo s pevnou a rovnou podlahou.
- Vyhněte se přímému slunečnímu záření a teplu. Přímé sluneční záření může poškodit akrylový povrch. Zdroje tepla v blízkosti způsobí vyšší spotřebu elektrické energie.
- Vyhněte se velmi vlhkým místům. Příliš vysoká vlhkost vzduchu způsobí velmi rychlý vznik námrazy na výparníku a na vaší chladničce.
- Před připojením chladničky k elektrické síti zkontrolujte, zda napětí uvedené na typovém štítku spotřebiče odpovídá napětí ve vaší domácnosti. Odlišné napětí by mohlo spotřebič poškodit.
- Po instalaci nechte chladničku s mrazákem 24 hodin odstát, než ji zapnete. Tímto způsobem se chladivo usadí.
- Nechte spotřebič běžet 12 hodin bez náplně, aby se prostor ochladil na správnou teplotu.
- Spotřebič lze vyrovnat pomocí nastavitelných nožiček. Nastavitelné nožičky lze nastavit jejich zašroubováním nebo vyšroubováním ze spotřebiče.

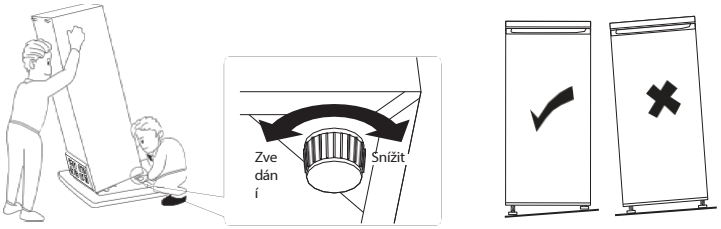

- Klimatická třída udává minimální a maximální teplotu okolí pro správný provoz spotřebiče. Klimatickou třídu najdete na typovém štítku uvnitř nebo na zadní straně spotřebiče.
  - SN: Subnormální: teplota okolí mezi 10 °C a 32 °C
  - N: Normální: okolní teplota mezi 16 °C a 32 °C
  - ST: Subtropické: okolní teplota mezi 16 °C a 38 °C
  - T: Tropické: okolní teplota mezi 16 °C a 43 °C

REGULACE TEPLOTY

- Vnitřní teplotu lze regulovat pomocí termostatu, který lze nastavit do 8 různých poloh. 1 je nejteplejší nastavení a 7 je nejchladnější. Chcete-li spotřebič vypnout, nastavte regulátor teploty na „0“. Pro běžné používání se doporučuje poloha 3 ~ 4.
- Provozní doba a teplota jsou ovlivněny místem, kde je chladnička používána, počtem otevření dveří a teplotou místnosti, ve které se nachází.

POUŽITÍ

SKLADOVÁNÍ POTRAVIN V CHLADNIČCE

Chladnička pomáhá prodloužit dobu skladování čerstvých, rychle se kazících potravin. Péče o čerstvé potraviny pro dosažení nejlepších výsledků:

- Skladujte potraviny, které jsou velmi čerstvé a kvalitní.
- Před uložením se ujistěte, že jsou potraviny dobře zabalené nebo zakryté. Tím zabráníte vysychání, změně barvy nebo ztrátě chuti a pomůžete zachovat čerstvost. Zabráníte také přenosu pachů.
- Ujistěte se, že silně vonící potraviny jsou zabalené nebo zakryté a skladujte je odděleně od potravin, jako je máslo, mléko a smetana, které mohou být silnými pachy znehodnoceny.
- Horké potraviny před vložením do ledničky nechte vychladnout.

MRAŽENÍ A SKLADOVÁNÍ POTRAVIN V MRAZÁKU

Používejte mrazák

- K uskladnění hluboce zmrazených potravin.
- K výrobě kostek ledu.
- K mražení potravin.

Poznámka: ujistěte se, že jsou dvířka mrazničky správně zavřená. Vyhněte se zbytečnému otevírání zásuvek mrazničky.

Nákup mražených potravin

- Obal nesmí být poškozen.
- Spotřebujte do data „spotřebujte do/minimální trvanlivost do/nejlepší do“.
- Pokud je to možné, přepravujte hluboce zmrazené potraviny v izolační tašce a rychle je vložte do mrazničky.

Mražení čerstvých potravin

Zmrazujte pouze čerstvé a nepoškozené potraviny. Aby si zelenina zachovala co nejlepší nutriční hodnotu, chuť a barvu, měla by se před zmrazením blanšírovat.

Lilky, papriky, cukety a chřest blanšírovat nemusíte. Poznámka: Potraviny určené k mražení uchovávejte odděleně od potravin, které jsou již zmrazené.

- K mražení jsou vhodné následující potraviny: dorty a pečivo, ryby a mořské plody, maso, zvěřina, drůbež, zelenina, ovoce, bylinky, vejce bez skořápky, mléčné výrobky, jako je sýr a máslo, hotová jídla a zbytky, jako jsou polévky, dušená jídla, vařené maso a ryby, bramborové pokrmy, suflé a dezerty.
- Následující potraviny nejsou vhodné k mražení: druhy zeleniny, které se obvykle konzumují syrové, jako je salát nebo ředkvičky, vejce ve skořápce, hrozny, celá jablka, hrušky a broskve, vařená vejce, jogurt, kyselé mléko, zakysaná smetana a majonéza.

Balení mražených potravin

Aby potraviny neztratily chuť ani nevyschly, vložte je do vzduchotěsného obalu.

1. Vložte potraviny do obalu.
2. Vypusťte vzduch.
3. Zabalení uzavřete.
4. Označte obal štítkem s obsahem a datem zmrazení.

Vhodné obaly: plastová fólie, trubková fólie z polyethylenu, hliníková fólie, mrazicí nádoby.

Doporučená doba skladování zmrazených potravin v mrazáku

Tyto doby se liší v závislosti na druhu potravin. Potraviny, které zmrazíte, lze uchovávat od 1 do 12 měsíců (minimálně při teplotě -18 °C).

Potraviny	**Doba skladov ání**
Slanina, dušená masa, mléko	1 měsíc
Chléb, zmrzlina, uzeniny, koláče, hotové mořské plody, tučné ryby	2 měsíce
Ne tučné ryby, mořské plody, pizza, koláčky a muffiny	3 měsíce
Šunka, dorty, sušenky, hovězí a jehněčí kotlety, kousky drůbežího masa	4 měsíce
Máslo, zelenina (blanšírovaná), celá vejce a žloutky, vařené raky, mleté maso (syrové), vepřové maso (syrové)	6 měsíců
Ovoce (sušené nebo v sirupu), vaječné bílky, hovězí maso (syrové), celé kuře, jehněčí maso (syrové), ovocné koláče	12 měsíců

Nikdy nezapomeňte:

- Pokud mrazíte čerstvé potraviny s datem spotřeby, musíte je zmrazit před uplynutím tohoto data.
- Zkontrolujte, zda potravina již nebyla zmrazena. Zmrazené potraviny, které zcela rozmrzly, se totiž nesmějí znovu zmrazovat.
- Po rozmrazení by se potraviny měly rychle spotřebovat.

POKYNY PRO SKLADOVÁNÍ

Pro optimální skladování nastavte chladicí zařízení následovně:

Chladicí část	Druh potravin
Police ve dveřích	• Potraviny s přírodními konzervanty, jako jsou džemy, džusy, nápoje, koření atd. • Neskladujte zde potraviny s omezenou trvanlivostí
Zásuvka na zeleninu	• Ovoce, bylinky a zelenina • Banány, cibuli, brambory ani česnek neuchovávejte v chladničce
Střední police	• Mléčné výrobky a vejce
Horní police	• Potraviny, které není třeba vařit, jako jsou hotová jídla, zbytky, pomazánky atd.

Mrazicí přihrádka	Druh potravin
Horní zásuvka	Zmrzlina, mražené ovoce, mražené pečivo
Střední zásuvka	Mražená zelenina a hranolky
Spodní zásuvka	Syrové maso, drůbež, ryby

PŘESUN POLIČEK A DVEŘNÍCH POLIČEK

- Před přesunem polic nebo dveřních košů vyprázdněte chladničku.
- Chcete-li posunout polici, zvedněte ji a přitáhněte k s
- Chcete-li posunout košík ve dveřích, pevně jej uchopte oběma rukama. Zvedněte košík ve dveřích a vytáhněte jej směrem k sobě.

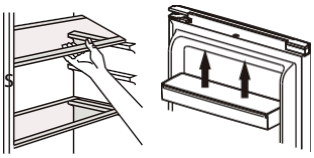

OSVĚTLENÍ

Osvětlení v chladničce tvoří LED žárovky. LED žárovky jsou ekologičtější a vyrobené pro dlouhou životnost. Z tohoto důvodu je nelze vyměnit. Pokud máte problém s osvětlením, obraťte se na kvalifikované servisní středisko ve vaší oblasti.

PŘEMÍSTĚNÍ SPOTŘEBIČE

Pokud je spotřebič z jakéhokoli důvodu vypnutý, počkejte 10 minut, než jej znovu zapnete. Tím se před restartováním vyrovná tlak v chladicím systému.

- Vypněte spotřebič a odpojte jej ze zásuvky. Vyjměte veškeré potraviny. Vyjměte také všechny pohyblivé části (police, příslušenství atd.) nebo je upevněte v chladničce, aby nedošlo k nárazu.
- Přemístěte a nainstalujte spotřebič. Pokud byl spotřebič delší dobu položen na boku, nechte jej před zapnutím alespoň 10 minut stát ve svislé poloze.

Váš spotřebič používá jako chladivo isobutan (R600a). Ačkoli je R600a ekologický a přírodní plyn, je výbušný. Proto byste měli být opatrní během přepravy a instalace, abyste zabránili poškození chladicích prvků vašeho spotřebiče. V případě úniku způsobeného poškozením chladicích prvků přemístěte chladničku z dosahu otevřeného ohně nebo zdrojů tepla a několik minut větrejte místnost, ve které se spotřebič nachází.

ČIŠTĚNÍ A ÚDRŽBA

ČIŠTĚNÍ

Nepoužívejte abrazivní čisticí prostředky ani rozpouštědla.

1. Nastavte knoflík regulace teploty do polohy „0“ a odpojte síťovou zástrčku ze zásuvky.
2. Vyjměte potraviny a uložte je na chladném místě.
3. Spotřebič očistěte měkkým hadříkem, teplou vodou a čisticím prostředkem.
4. Těsnění dvířek otřete pouze čistou vodou a poté důkladně osušte.
5. Po vyčištění zařízení znovu připojte a nastavte knoflík regulace teploty podle potřeby.
6. Vložte potraviny zpět do spotřebiče.

ODMRAZOVÁNÍ CHLADNIČKY

Chladnička se odmrazuje zcela automaticky. Během chlazení se na zadní stěně chladničky tvoří kapky kondenzátu nebo námraza. To je normální. Kondenzát ani námrazu není nutné setírat. Zadní stěna se odmrazuje automaticky. Kondenzát stéká do odtokového kanálku a je odváděn do chladicího okruhu, kde se odpařuje.

Poznámka: Udržujte odtokový kanál a odtokový otvor čisté, aby mohla kondenzace odtékat.

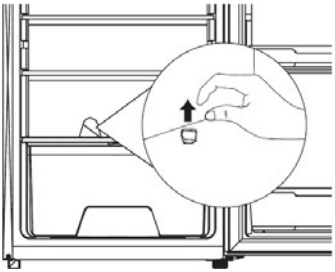

ODMRAZOVÁNÍ MRAZNIČKY

Vrstva námrazy v mrazáku zhoršuje chlazení mražených potravin a zvyšuje spotřebu energie. Vrstvu námrazy pravidelně odstraňujte. Námrazu ani led neškrábejte nožem ani ostrým předmětem. Mohlo by dojít k poškození chladicích trubek.

1. Vyjměte zmrazené potraviny a dočasně je uložte na chladném místě.

2. Odpojte spotřebič od elektrické zásuvky.
3. Chcete-li rozmrazování urychlit, postavte do mrazničky hrnec s horkou vodou.
4. Kondenzát otřete hadříkem nebo houbičkou.
5. Vysušte mrazicí prostor.
6. Zapojte spotřebič do zásuvky a vložte zmrazené potraviny zpět do mrazničky.

DOVOLENÁ

Při krátkodobé dovolené nechte ovládací knoflíky v obvyklém nastavení. Při delší nepřítomnosti:

1. Vyjměte veškeré potraviny.
2. Odpojte spotřebič od elektrické sítě.
3. Chladničku důkladně vyčistěte, včetně odkapávací vaničky.
4. Nechte dvířka otevřená, aby se zabránilo možnému vzniku kondenzátu, plísní nebo zápachu.

VÝPADEK ELEKTŘINY

- Většina výpadků proudu je odstraněna během jedné až dvou hodin a nemá vliv na teplotu v chladničce. Během výpadku proudu byste však měli omezit otevírání dveří na minimum.
- Při delších výpadcích proudu chraňte potraviny tak, že na balíčky položíte suchý led.
- Mražené potraviny by neměly být ovlivněny, pokud výpadek proudu trvá méně než 15 hodin.
- Zmrazené potraviny, které zcela rozmrzly, znovu nezmrazujte. Jejich konzumace může být nebezpečná.

ŘEŠENÍ PROBLÉMŮ

Problém	Možné příčiny	Řešení
Spotřebič nefunguje.	• Regulátor teploty je nastaven na „0“. • Zástrčka není správně zasunutá do zásuvky. • Pojistka je spálená. • Zásuvka je vadná.	• Nastavte regulátor teploty na hodnotu vyšší než „0“, aby se spotřebič spustil. • Zapojte zástrčku do sítě. • Zkontrolujte pojistky. • Kontaktujte elektrikáře.
Jídlo je příliš teplé.	• Teplota není správně nastavena. • Dvířka byla dlouho otevřená. • Někdo vložil do spotřebiče horké jídlo. • Přístroj se na krátkou dobu ocitl v blízkosti zdroje tepla.	• Nastavte teplotu znovu. • Neotvírejte dvířka déle, než je nutné. • Nastavte nižší teplotu. • Viz kapitola o prvním použití.
Přístroj je příliš studený.	Teplota je nastavena příliš nízko.	Nastavte vyšší teplotu.
Neobvyklé zvuky.	• Spotřebič není vyrovnaný. • Zařízení se dotýká stěny nebo jiného předmětu.	• Seřiďte nastavovací nožičky a vyrovnejte zařízení. • Jemně s přístrojem pohněte. • Obraťte se na servis.
Na podlaze je voda.	Odvod kondenzátu je ucpaný.	Viz kapitola o čištění.
Boční panel je horký.	Na této straně se nachází odvod kondenzátu.	To je normální.

POKYNY TÝKAJÍCÍ SE ŽIVOTNÍHO PROSTŘEDÍ

Tento symbol na výrobku nebo na jeho obalu označuje, že tento výrobek nesmí být likvidován jako domácí odpad. Místo toho musí být odevzdán v příslušném sběrném místě pro recyklaci elektrických a elektronických zařízení. Tím, že zajistíte správnou likvidaci tohoto výrobku, pomůžete zabránit potenciálním negativním důsledkům pro životní prostředí a lidské zdraví, které by jinak mohly být způsobeny nesprávným nakládáním s tímto výrobkem. Pro podrobnější informace o recyklaci tohoto výrobku se prosím obraťte na místní městský úřad, službu pro likvidaci domovního odpadu nebo obchod, kde jste výrobek zakoupili.

Obal je recyklovatelný. S obalem prosím nakládejte ekologicky.

Tento spotřebič splňuje všechny evropské požadavky v oblasti bezpečnosti, ochrany zdraví a životního prostředí. Tento výrobek obsahuje světelný zdroj třídy energetické účinnosti „G“.

Prohlášení EU týkající se tohoto zařízení lze kdykoli vyžádat od info@primo-elektro.be

DOMO
ELEKTRO

co je Domo,
to se počítá :-)

WWW.DOMO-ELEKTRO.CZ