VESTAVNÁ MULTIFUNKČNÍ TROUBA
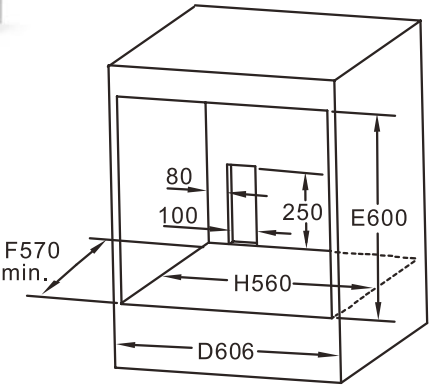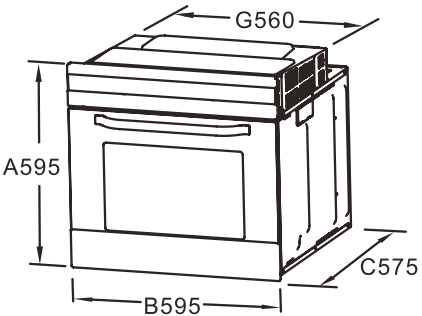
POB 18 XP