VESTAVNÁ KOMBINOVANÁ CHLADNIČKA
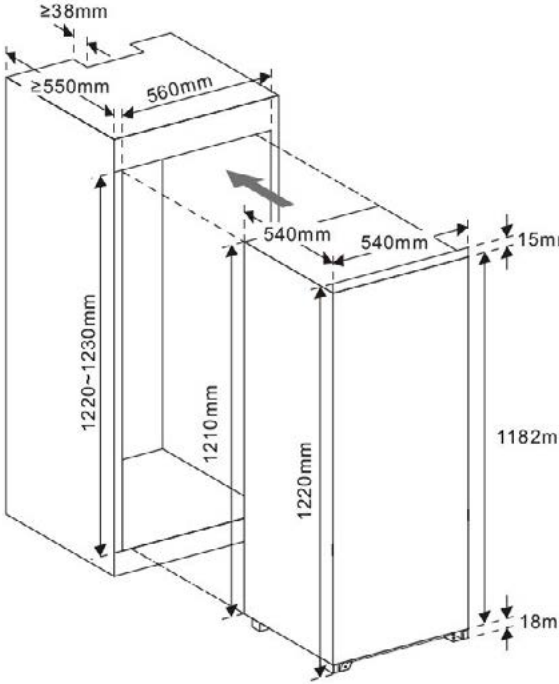
PTB 12232 Bi