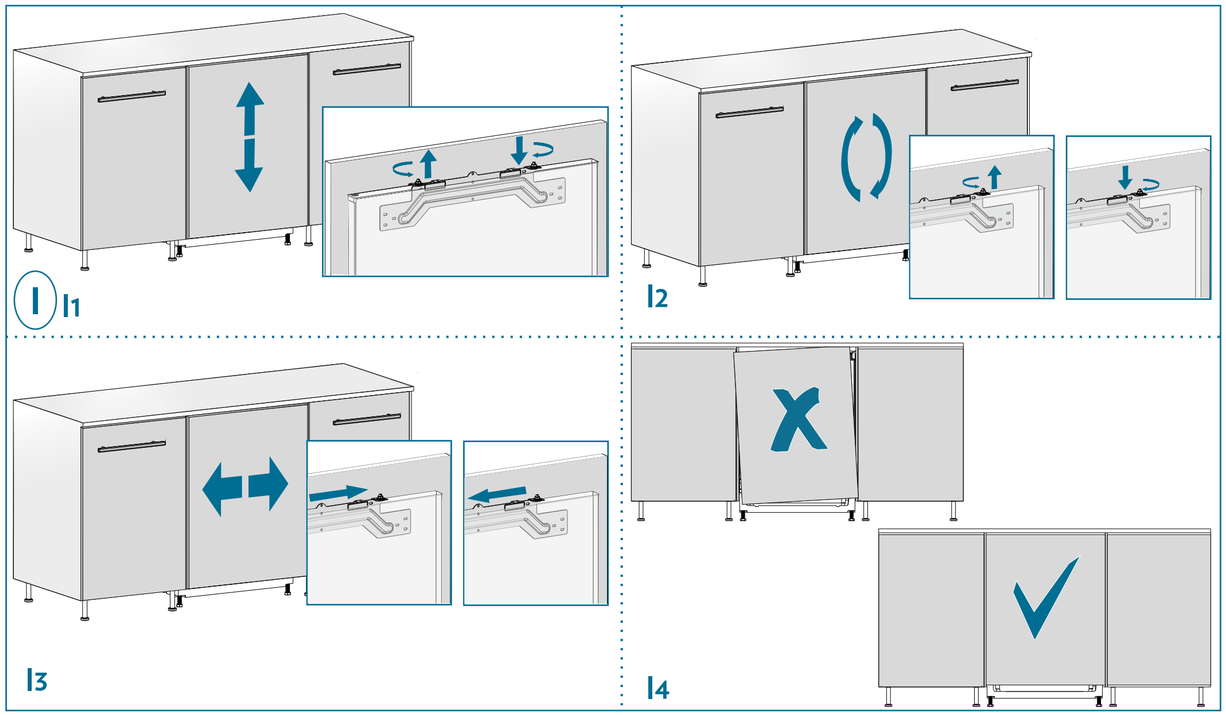
I
I1
I2
I3
I4

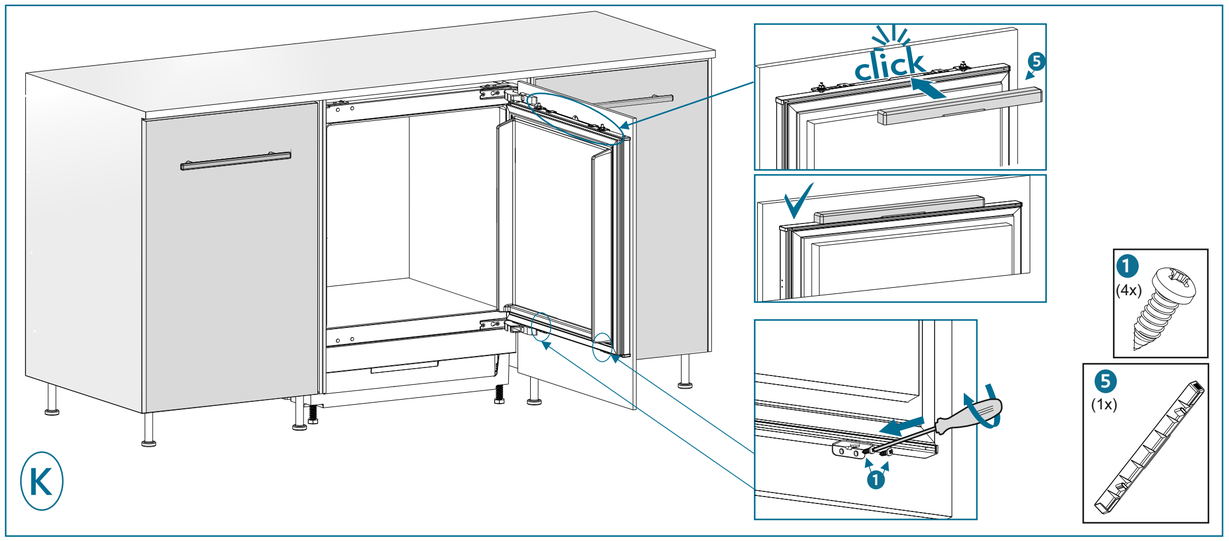
click
5
1
(4x)
5
(1x)
1
K

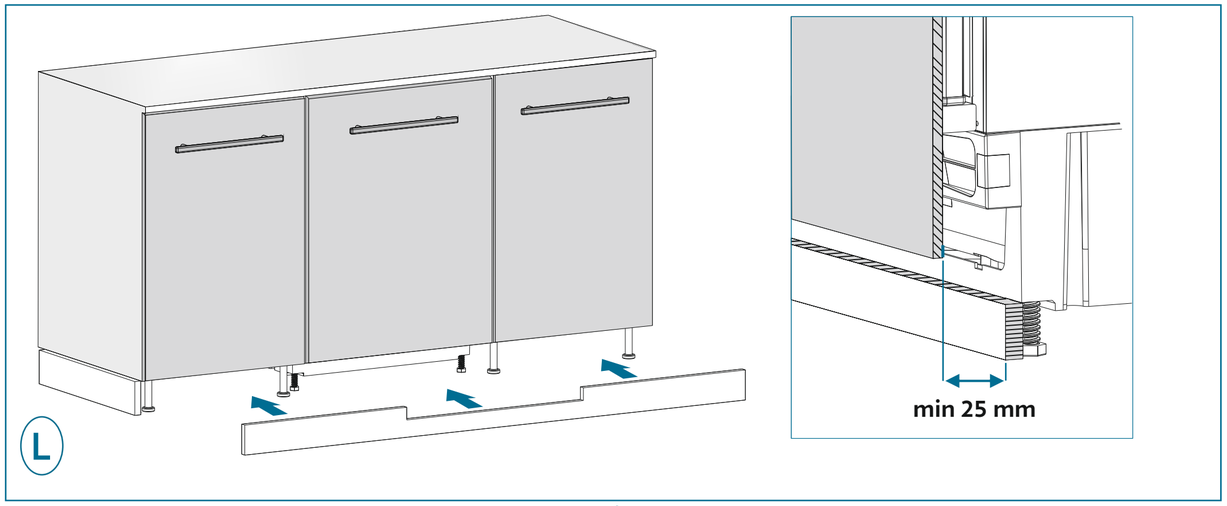
L
min 25 mm

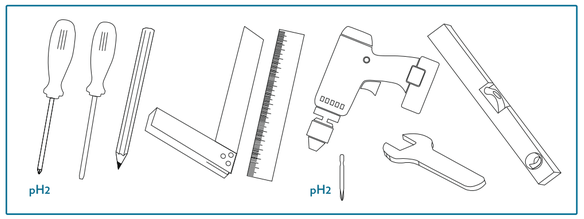
pH2
pH2

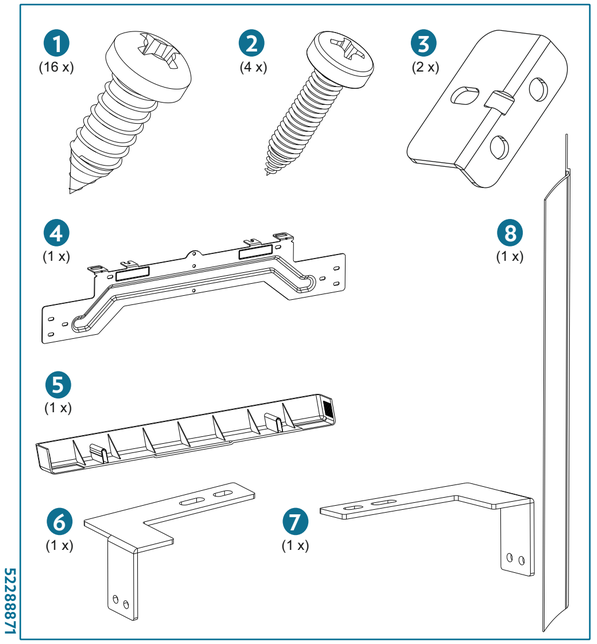
1
(16 x)
2
(4 x)
3
(2 x)
4
(1 x)
8
(1 x)
5
(1 x)
6
(1 x)
7
(1 x)

52288871

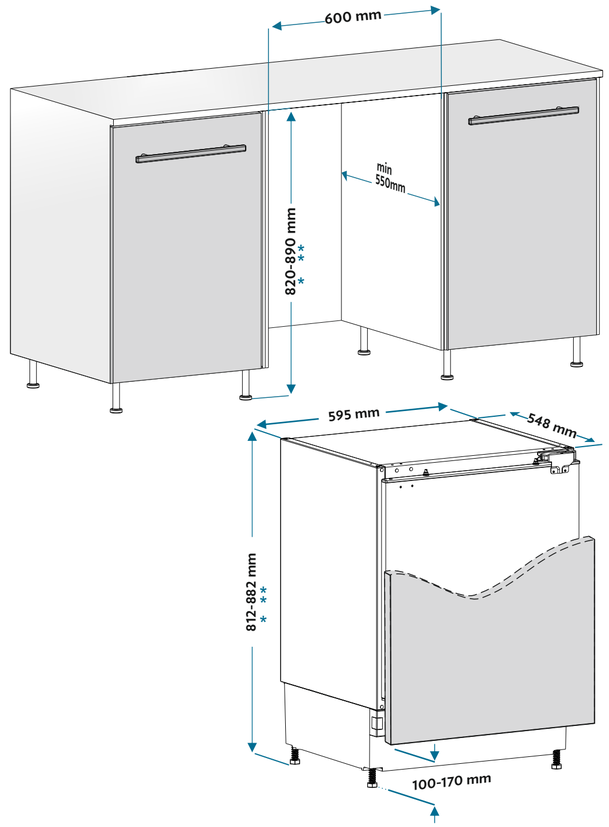
600 mm
min
550mm
820-890 mm
595 mm
548 mm
812-882 mm
100-170 mm

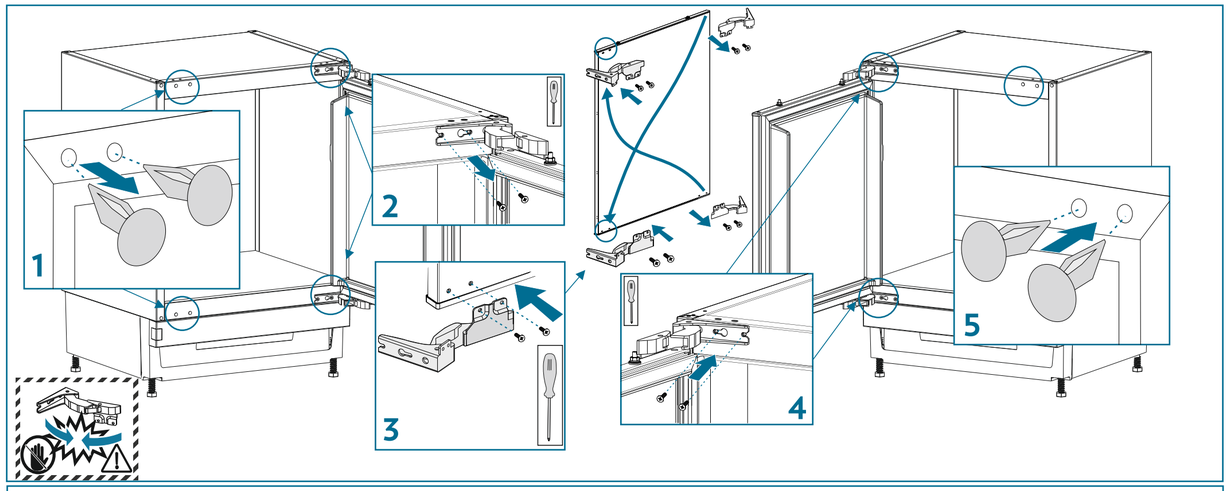
1
2
3
4
5

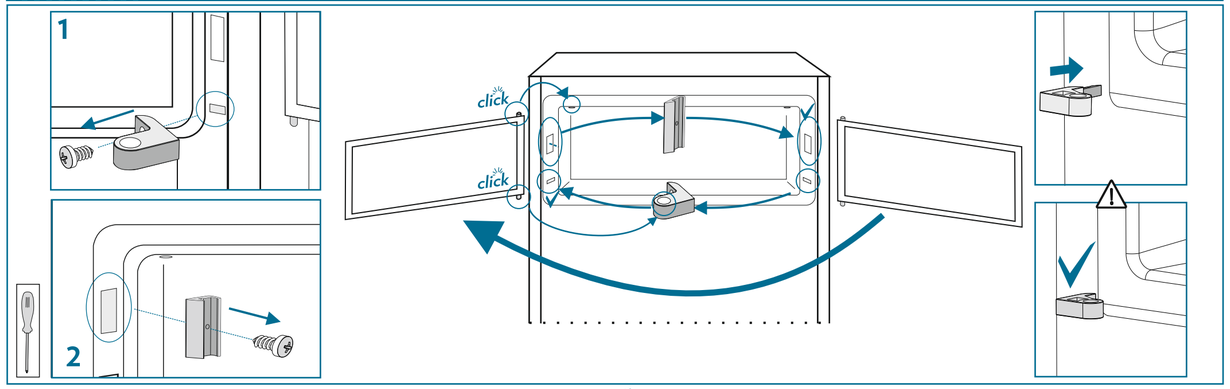
1
2
click
click

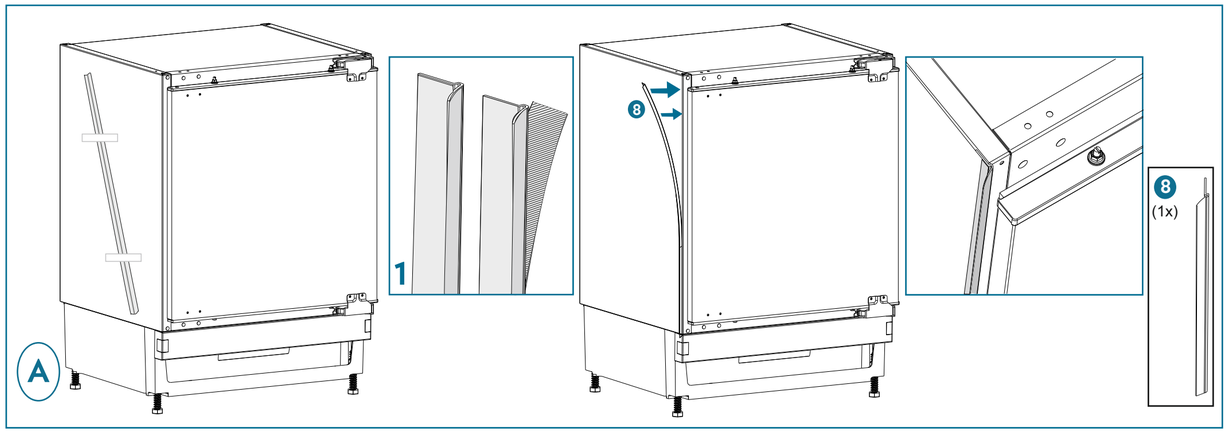
A
1
8
8
(1x)

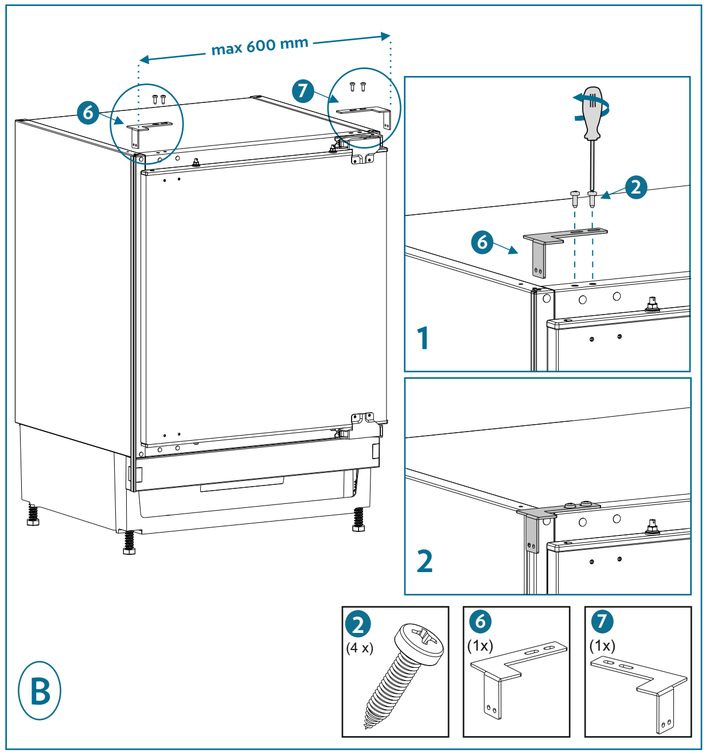
max 600 mm
6
7
2
6
1
2
B
2
(4 x)
6
(1x)
7
(1x)

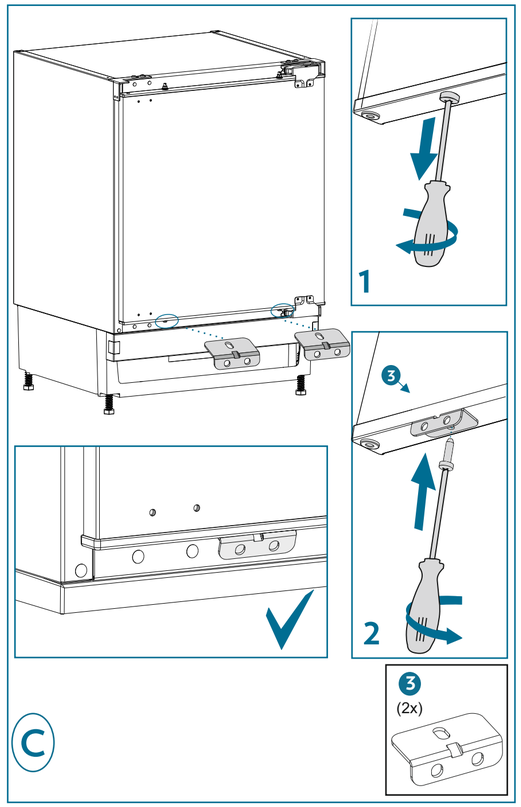
1
3
2
C
3
(2x)

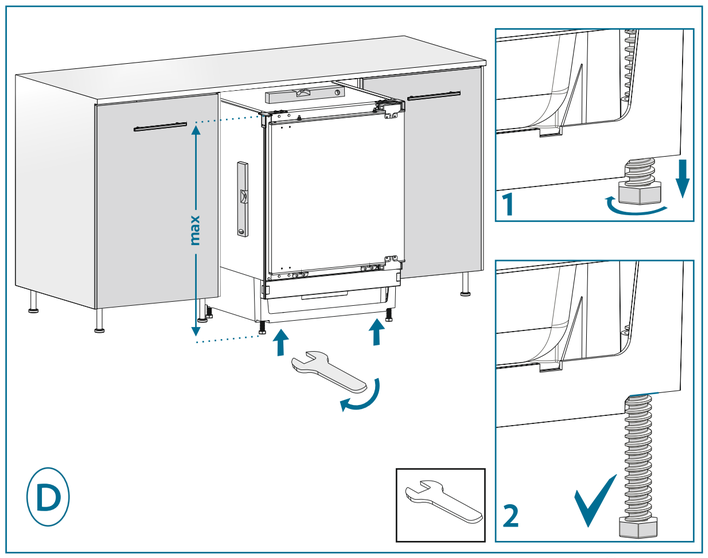
max
1
2
D

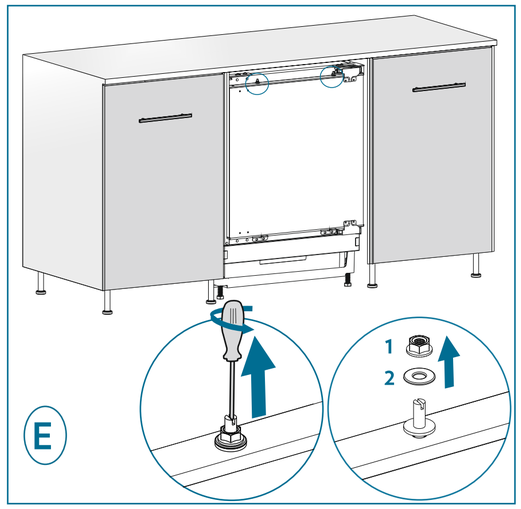
1
2
E

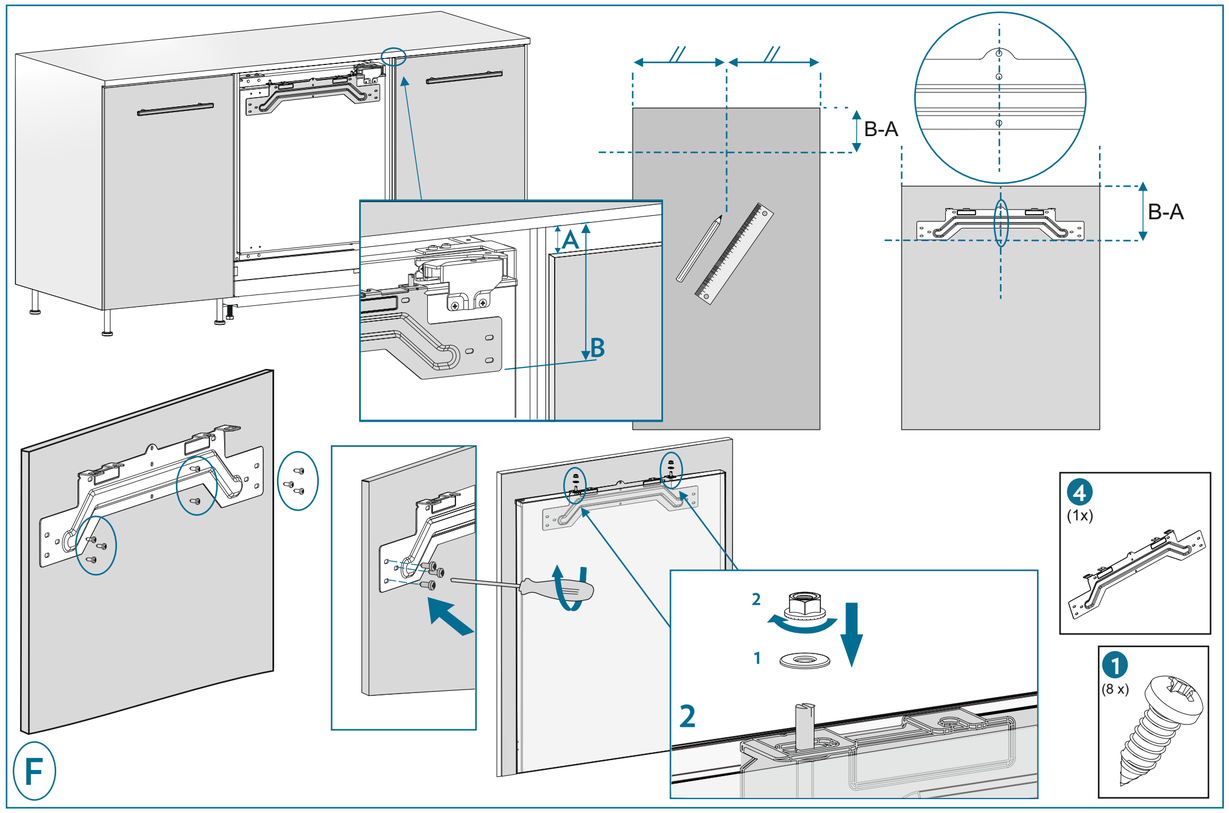
B-A
A
B
B-A
4
(1x)
1
(8 x)
2
1
2
F

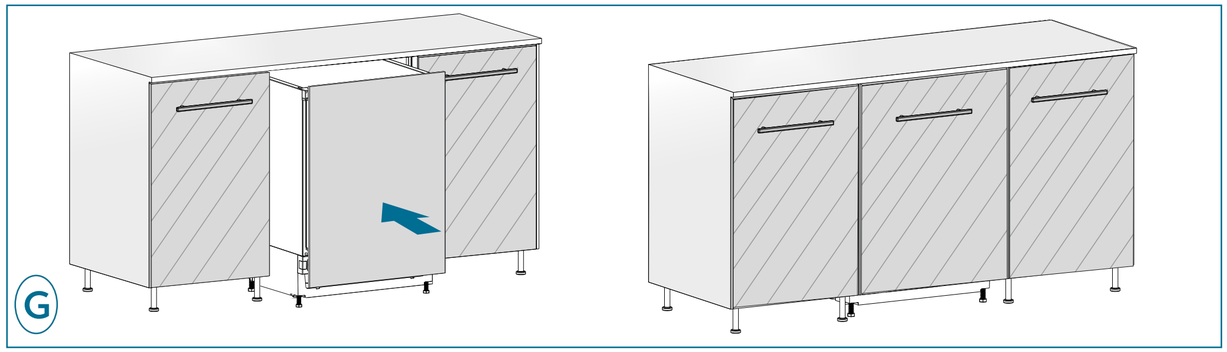
G

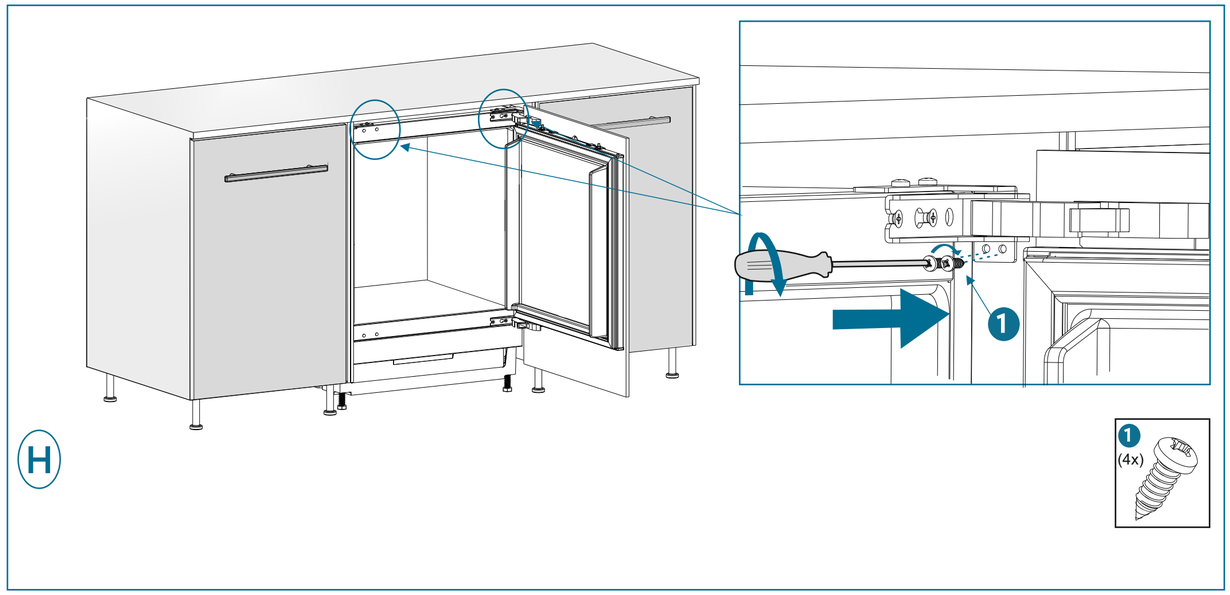
1
H
1
(4x)