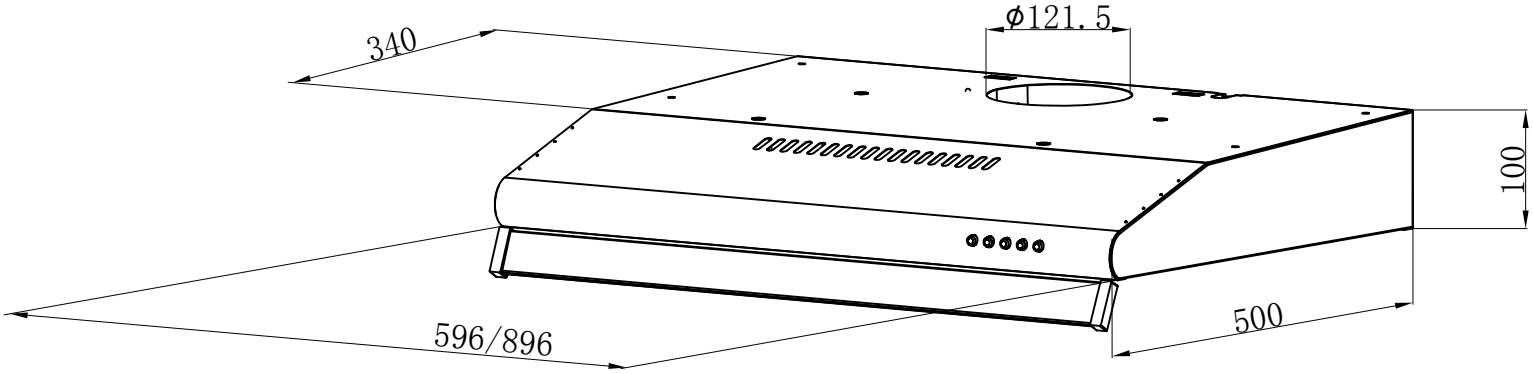
340
Φ121.5
100
500
596/896